TANK TRUCK REFUELING PITS

TANKWAGEN- BETANKUNGSSCHÄCHTE

12

C-12.1 CONSTRUCTION PLAN (LEFT SIDE)
BAUKONSTRUKTIONSPLAN (LINKSAUSFÜHRUNG)

C-12.2 CONSTRUCTION PLAN (RIGHT SIDE)
BAUKONSTRUKTIONSPLAN (RECHTSAUSFÜHRUNG)

C-12.3 DETAILS
DETAILS

S-12.2 ROLLING COVER
ROLLDECKEL

M-12.1 MECHANICAL INSTALLATION (LEFT SIDE)
MASCHINENTECHNISCHE INSTALLATION (LINKSAUSFÜHRUNG)

M-12.2 MECHANICAL INSTALLATION (RIGHT SIDE)
MASCHINENTECHNISCHE INSTALLATION (RECHTSAUSFÜHRUNG)

E-12.1 GROUNDING AND LIGHTNING PROTECTION PLAN (LEFT SIDE)
ERDUNG- UND BLITZSCHUTZPLAN (LINKSAUSFÜHRUNG)

E-12.2 GROUNDING AND LIGHTNING PROTECTION PLAN (RIGHT SIDE)
ERDUNG- UND BLITZSCHUTZPLAN (RECHTSAUSFÜHRUNG)

E-12.3 GROUNDING AND LIGHTNING PROTECTION PLAN, DETAILS
ERDUNG- UND BLITZSCHUTZPLAN, DETAILS

SECTION A - A
SCHNITT

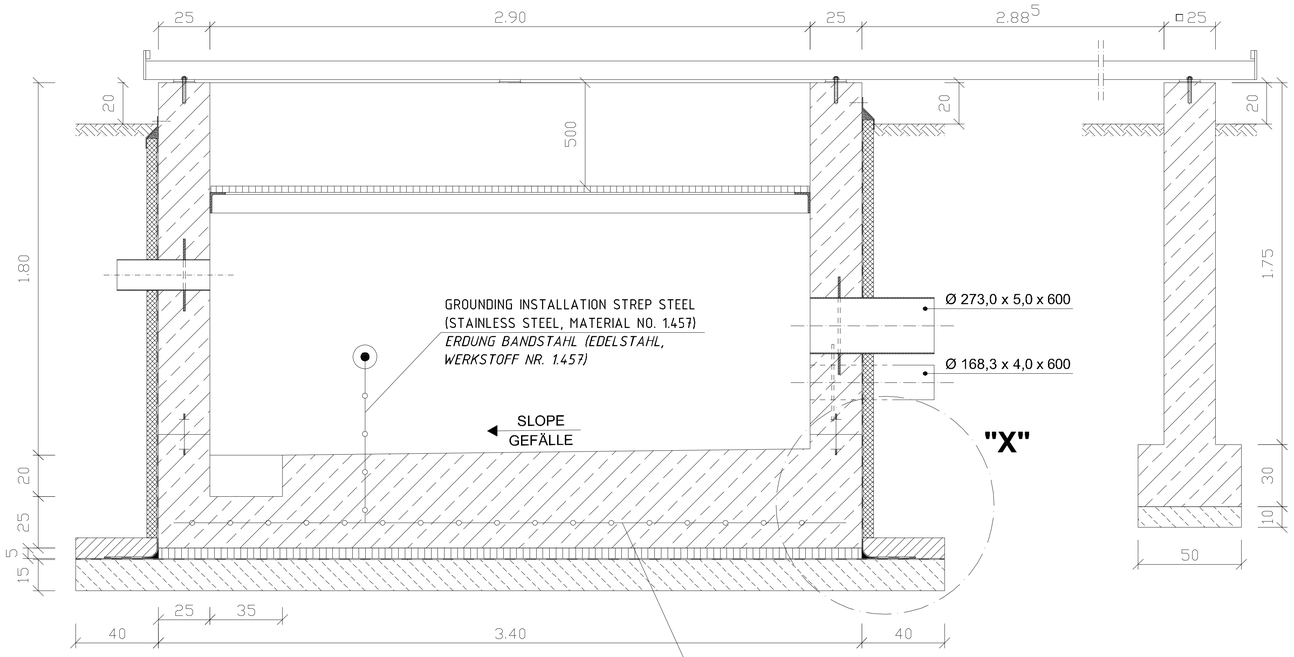

SECTION B - B
SCHNITT

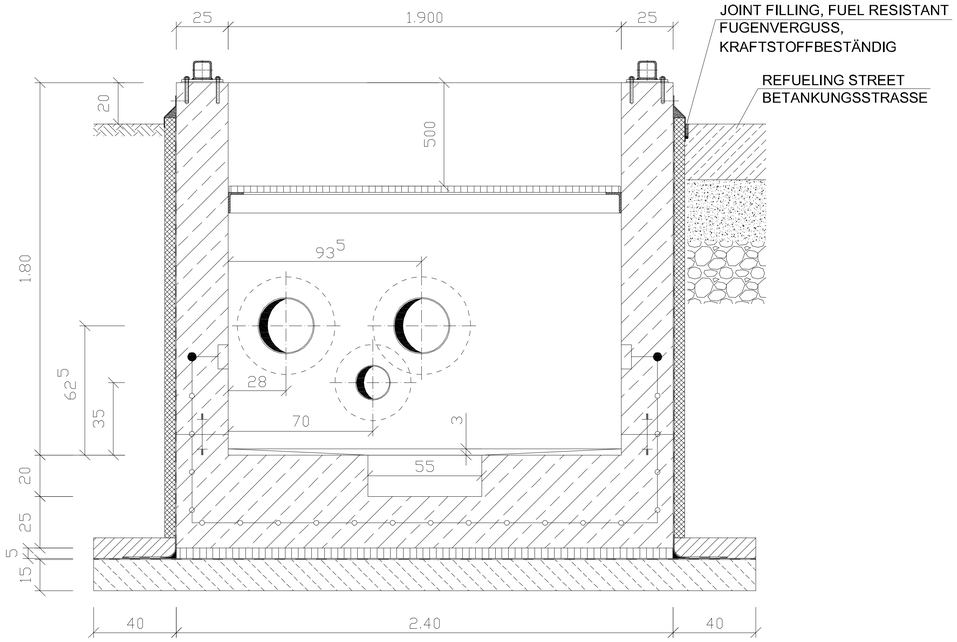

TOP VIEW
DRAUFSICHT

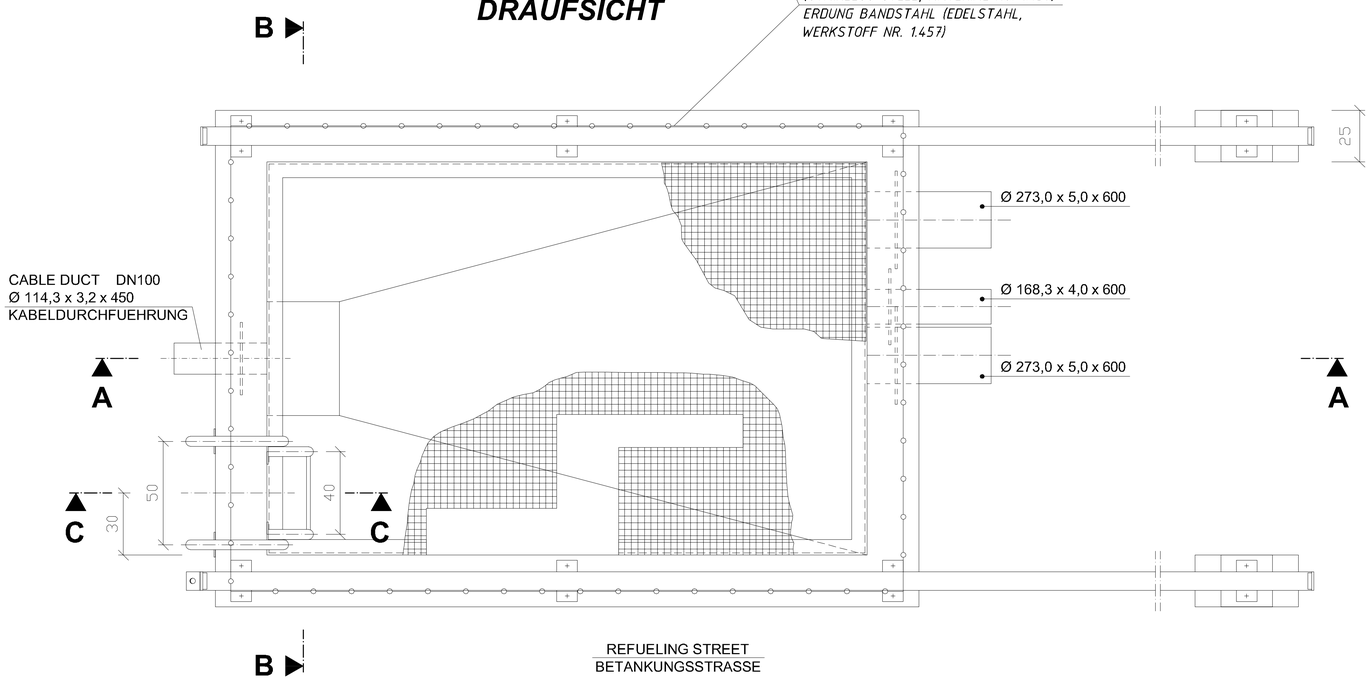

SECTION C - C
SCHNITT

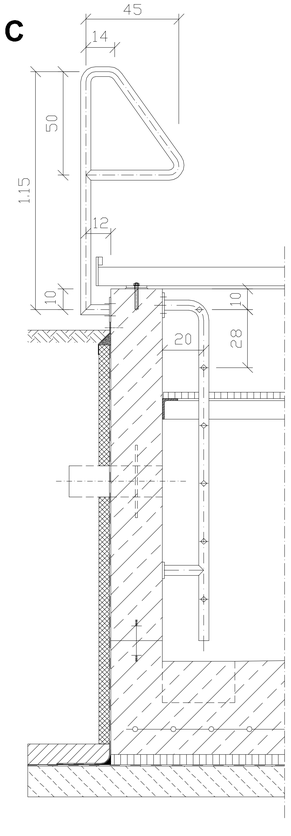

PERTINENT DRAWINGS
ZUGEHÖRIGE ZEICHNUNGEN

C-12.3	DETAILS *DETAILS*
S-12.2	ROLLING COVER *ROLLDECKEL*
E-12.1	GROUNDING AND LIGHTNING PROTECTION PLAN ERDUNGS- UND BLITZSCHUTZPLAN

REVISION ÄNDERUNG	DATE DATUM	DESCRIPTION BESCHREIBUNG	BY VON	COUNTRY LAND

HEADQUARTERS
UNITED STATES
AIR FORCES EUROPE
ENGINEERING & OPERATIONS

AIRFIELD
STANDARD DESIGN US
JET FUEL STORAGE AND
DISPENSING SYSTEMS

FLUGPLATZ
STANDARDPLANUNG US
FLUGKRAFTSTOFF -
VERSORGUNGSANLAGEN

BUILDING
BAUWERK
TANK TRUCK REFUELING PIT (LEFT SIDE)
TANKWAGEN - BETANKUNGSSCHACHT (LINKSAUSFÜHRUNG)

DESIGNATION
BEZEICHNUNG
CONSTRUCTION PLAN
BAUKONSTRUKTIONSPLAN

WORKED/BEARBEITET

PREPARED/AUFGESTELLT
LANDESBETRIEB LIEGENSCHAFTS- UND BAUBETREUUNG
LBB-NIEDERLASSUNG LANDAU
L - B - B
ANSCHRIFT: UNTERTORPLATZ 1, 76829 LANDAU
TELEFON: (06341) 913-374 TELEFAX: (06341) 913-261
LANDAU,
BY PROXY / IN VERTRETUNG
ORIGINAL SIGNED BY
IN ORIGINAL GEZ.
STEFAN VOTSCHKNECHT/HEB

APPROVED/GENEHMIGT
AMT
FÜR
BUNDESBAU
WALLSTR.1
55122 MAINZ
ORIGINAL SIGNED BY
IN ORIGINAL GEZ.
HENNING GÖTZ

INTRODUCED FOR CONSTRUCTION PROJECTS IN EUROPE (EXCEPT GERMANY)
EINGEFÜHRT FÜR BAUMASSNAHMEN IN EUROPA (AUSSER DEUTSCHLAND)

APPROVED/GENEHMIGT DATE/DATUM 6. MAI 2015
ORIGINAL SIGNED BY
IN ORIGINAL GEZ.
GERALD SANKO
COMMANDER FUEL FACILITIES ENGINEER
HQ USAFE - AFAFBCE / A PO

SCALE/MASSSTAB 1:10
STANDARD SHEET/STANDARD PLAN
C - 12.1
CAD-project path/CAD-Projektpfad: 0001240969\DDdocumentar\DUDDfleurop\dokumentar\DUL...

CONSTRUCTION PROJECT
BAUMASSNAHME

SHEET-NO. / PLAN-NR. / OF / VON

SECTION A - A
SCHNITT

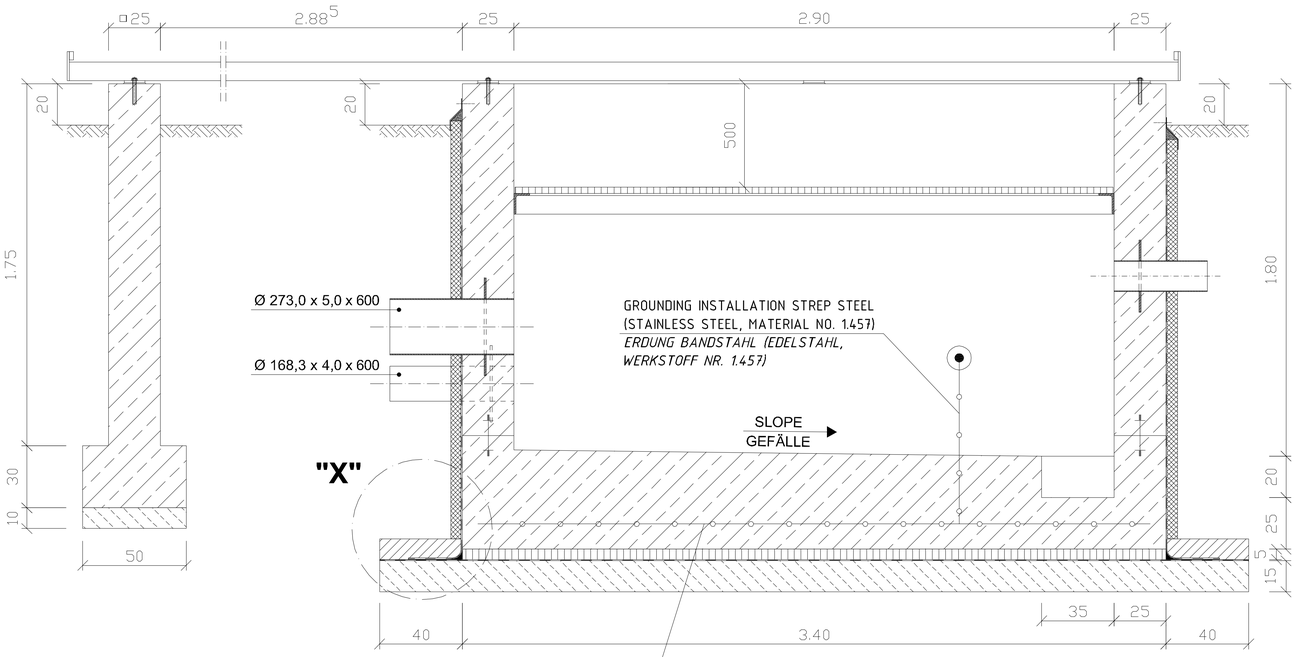

SECTION B - B
SCHNITT

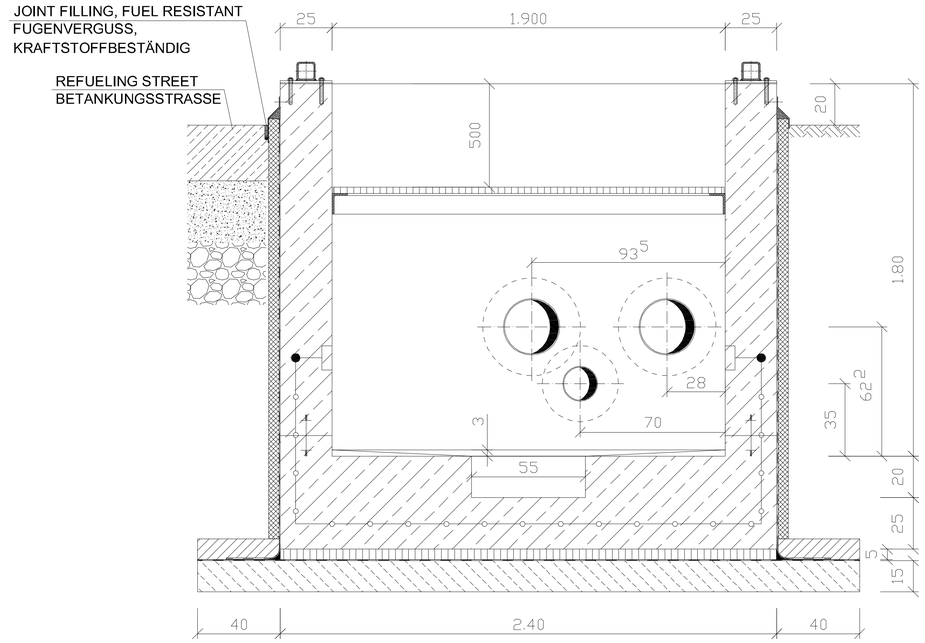

TOP VIEW
DRAUFSICHT

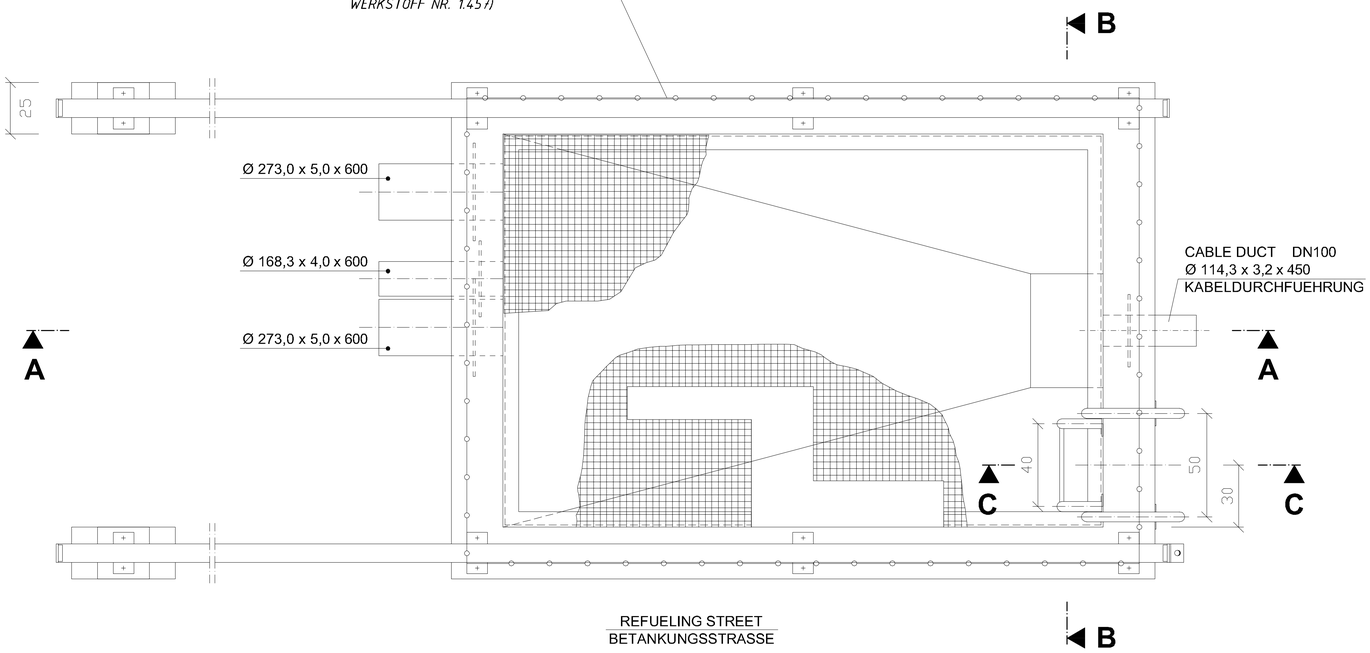

SECTION C - C
SCHNITT

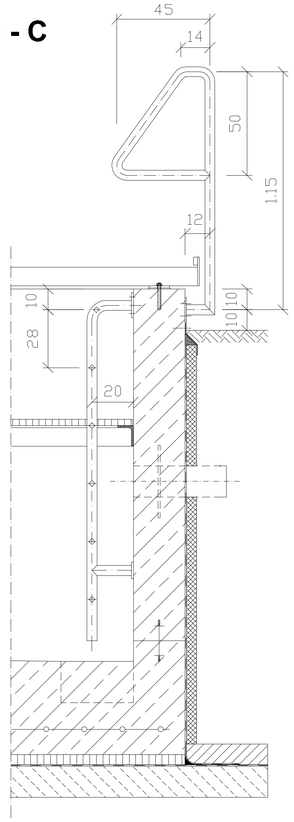

PERTINENT DRAWINGS
ZUGEHÖRIGE ZEICHNUNGEN

C-12.3	DETAILS *DETAILS*
S-12.2	ROLLING COVER *ROLLDECKEL*
E-12.1	GROUNDING AND LIGHTNING PROTECTION PLAN ERDUNGS- UND BLITZSCHUTZPLAN

REVISION ÄNDERUNG	DATE DATUM	DESCRIPTION BESCHREIBUNG	BY VON	COUNTRY LAND

HEADQUARTERS
UNITED STATES
AIR FORCES EUROPE
ENGINEERING & OPERATIONS

AIRFIELD STANDARD DESIGN US	FLUGPLATZ STANDARDPLANUNG US
JET FUEL STORAGE AND DISPENSING SYSTEMS	FLUGKRAFTSTOFF - VERSORGUNGSANLAGEN

BUILDING / BAUWERK: TANK TRUCK REFUELING PIT (RIGHT SIDE)
TANKWAGEN - BETANKUNGSSCHACHT (RECHTSAUSFÜHRUNG)

DESIGNATION / BEZEICHNUNG: CONSTRUCTION PLAN
BAUKONSTRUKTIONSPLAN

WORKED/BEARBEITET

PREPARED/AUFGESTELLT
LANDESBETRIEB LIEGENSCHAFTS- UND BAUBETREUUNG
LBB-NIEDERLASSUNG LANDAU
L - B - B
ANSCHREIFT: UNTERTORPLATZ 1 ; 76829 LANDAU
TELEFON: (06341) 912-270 TELEFAX: (06341) 912-201
LANDAU,
BY PROXY / IN VERTRETUNG
ORIGINAL SIGNED BY
IN ORIGINAL GEZ.
STEFAN HOTSCHENEUTHER

APPROVED/GENEHMIGT
AMT
FÜR
BUNDESBAU
WALLSTR.1
55122 MAINZ
ORIGINAL SIGNED BY
IN ORIGINAL GEZ.
HENNING GÖTZ

INTRODUCED FOR CONSTRUCTION PROJECTS IN EUROPE (EXCEPT GERMANY)
EINGEFÜHRT FÜR BAUMASSNAHMEN IN EUROPA (AUSSER DEUTSCHLAND)

APPROVED/GENEHMIGT — DATE/DATUM: 6. MAI 2015
ORIGINAL SIGNED BY
IN ORIGINAL GEZ.
GERALD SIMKO
COMMAND FUEL FACILITIES ENGINEER
HQ USAFE - AFAFBCE / 1 FNO

SCALE/MASSSTAB: 1:10
STANDARD SHEET/STANDARD PLAN
C - 12.2
CAD-project path/CAD-Projektpfad: 2001240606.DPCKdokumente\ZEICHNUNGEN\Bauwerke\2015\...

CONSTRUCTION PROJECT
BAUMASSNAHME

SHEET-NO. / PLAN-NR. / OF / VON

DETAIL PIPE PENETRATION, CASING
DETAIL ROHRDURCHFÜHRUNG, MANTELROHR

DETAIL CABLE DUCT
DETAIL KABELDURCHFÜHRUNG

NOT TO SCALE
OHNE MASSTAB

		A mm	L mm
PIPE PENETRATION ROHRDURCHFÜHRUNG	DN 250	ø273,0	600
	DN 150	ø168,3	600
CABLE DUCT KABELDURCHFÜHRUNG	DN 100	ø114,3	450

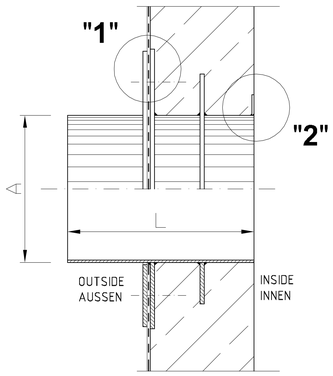

DETAIL "X"
NOT TO SCALE
OHNE MASSSTAB

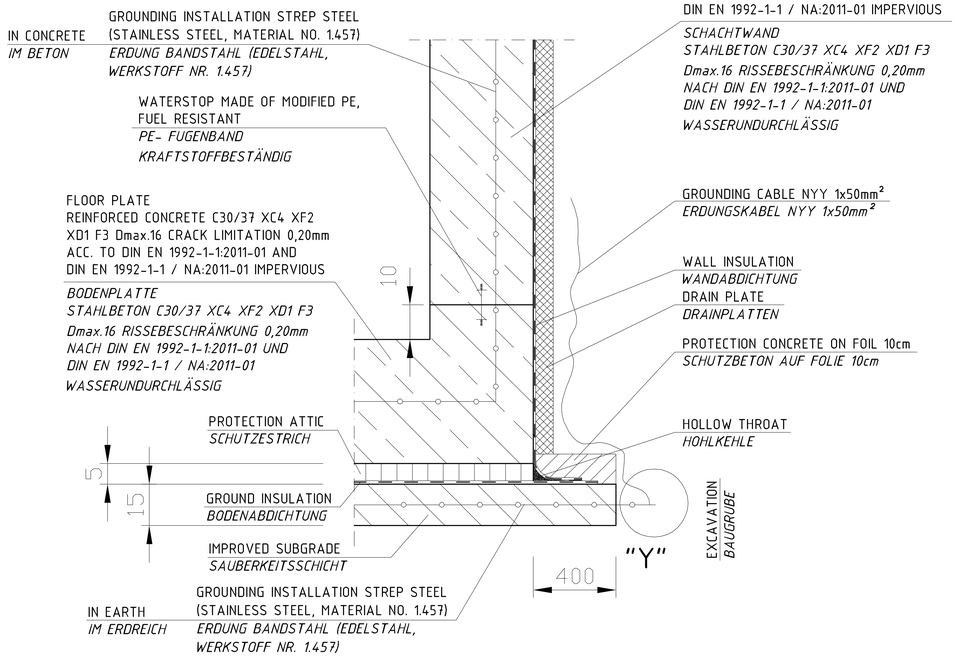

DETAIL "Y"
CONNECTION TO GROUNDING
ANSCHLUSS ERDUNG
NO SCALE / *OHNE MASSSTAB*

GROUNDING CABLE NYY 1x50mm² WITH CABLE LUG
AND SCREW CONNECTION M10 WITH GUARD RING

ERDUNGSKABEL NYY 1x50mm² MIT KABELSCHUH
UND SCHRAUBVERBINDUNG M10 MIT SICHERUNGSRING

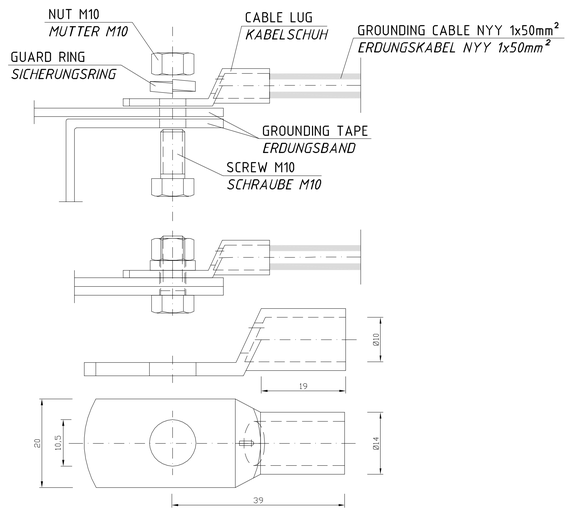

DETAIL "1"

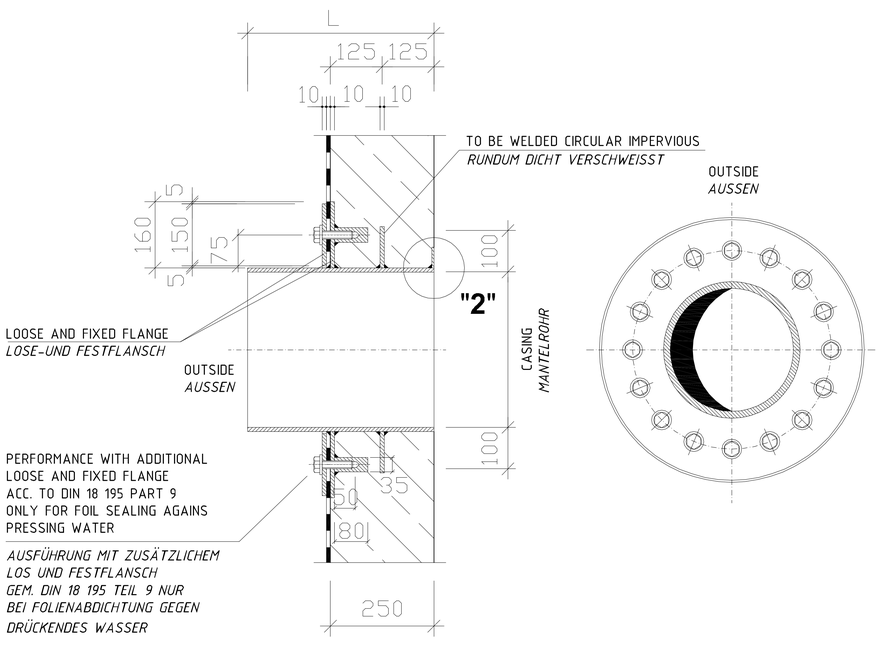

DETAIL "2"

GROUNDING CONNECTION CASING ON INTERNAL RING GROUNDING INSTALLATION
ERDUNGSANSCHLUSS MANTELROHR AN INNENRINGERDER

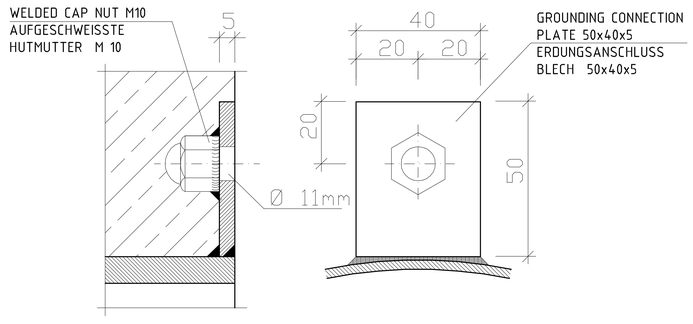

PERTINENT DRAWINGS
ZUGEHÖRIGE ZEICHNUNGEN

C-12.1	CONSTRUCTION PLAN (LEFT SIDE) *BAUKONSTRUKTIONSPLAN (LINKSAUSFÜHRUNG)*
C-12.2	CONSTRUCTION PLAN (RIGHT SIDE) *BAUKONSTRUKTIONSPLAN (RECHTSAUSFÜHRUNG)*
E-12.1	GROUNDING AND LIGHTNING PROTECTION PLAN ERDUNGS- UND BLITZSCHUTZPLAN

REVISION ÄNDERUNG	DATE DATUM	DESCRIPTION BESCHREIBUNG	BY VON	COUNTRY LAND

HEADQUARTERS
UNITED STATES AIR FORCES EUROPE
ENGINEERING & OPERATIONS

AIRFIELD STANDARD DESIGN US
JET FUEL STORAGE AND DISPENSING SYSTEMS

FLUGPLATZ STANDARDPLANUNG US
FLUGKRAFTSTOFF - VERSORGUNGSANLAGEN

BUILDING / BAUWERK: TANK TRUCK REFUELING PIT / TANKWAGEN - BETANKUNGSSCHACHT

DESIGNATION / BEZEICHNUNG: DETAILS / DETAILS

WORKED/BEARBEITET:

PREPARED/AUFGESTELLT:
LANDESBETRIEB LIEGENSCHAFTS- UND BAUBETREUUNG
LBB-NIEDERLASSUNG LANDAU
L · B · B
ANSCHRIFT: UNTERTORPLATZ 1 ; 76829 LANDAU
TELEFON: (06341) 412-274 TELEFAX: (06341) 412-201
LANDAU,
BY PROXY / IN VERTRETUNG
ORIGINAL SIGNED BY
IN ORIGINAL GEZ.
STEFAN KOTSCHENREUTHER

APPROVED/GENEHMIGT:
AMT FÜR BUNDESBAU
WALLSTR.1
55122 MAINZ
ORIGINAL SIGNED BY
IN ORIGINAL GEZ.
HENNING GÖTZ

INTRODUCED FOR CONSTRUCTION PROJECTS IN EUROPE (EXCEPT GERMANY)
EINGEFÜHRT FÜR BAUMASSNAHMEN IN EUROPA (AUSSER DEUTSCHLAND)

APPROVED / GENEHMIGT: DATE / DATUM: 6. MAI 2015
ORIGINAL SIGNED BY
IN ORIGINAL GEZ.
GERALD SANKO
COMMANDER, FACILITIES ENGINEER
HQ USAFE - AFAFRICA / USFK

SCALE / MASSSTAB: NOT TO SCALE / OHNE MASSSTAB
STANDARD SHEET / STANDARD PLAN
C - 12.3
CAD-project path: 1001240bdf.DKDocumentsKDS2DRenaprdkumentr2013...

CONSTRUCTION PROJECT / BAUMASSNAHME

SHEET-NO. / PLAN-NR. OF / VON

SECTION A - A
SCHNITT
SCALE / MASSSTAB 1:20

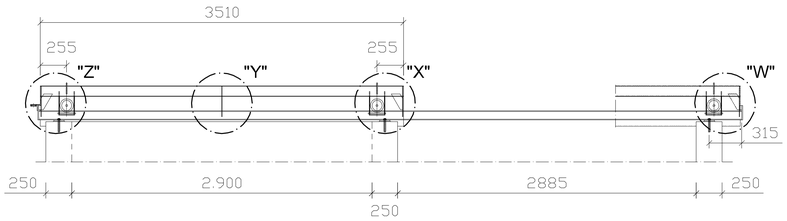

TOP VIEW
DRAUFSICHT
SCALE / MASSSTAB 1:20

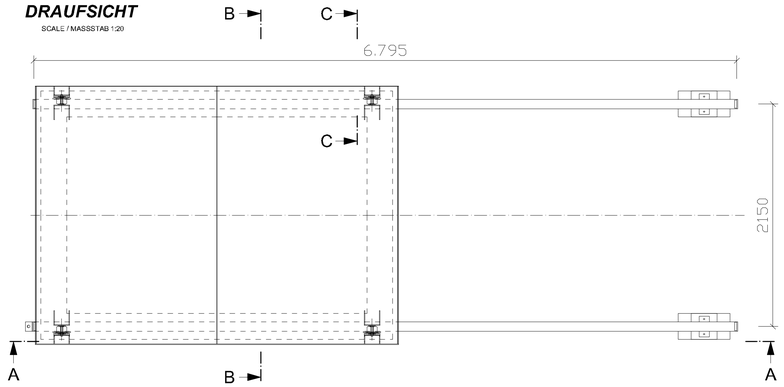

SECTION B - B
SCHNITT
SCALE / MASSSTAB 1:20

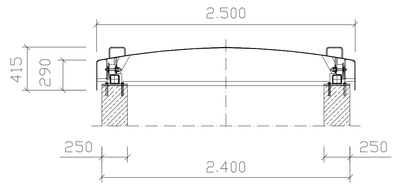

SECTION D - D
SCHNITT
SCALE / MASSSTAB 1:2

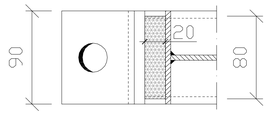

SECTION C - C
SCHNITT
SCALE / MASSSTAB 1:2

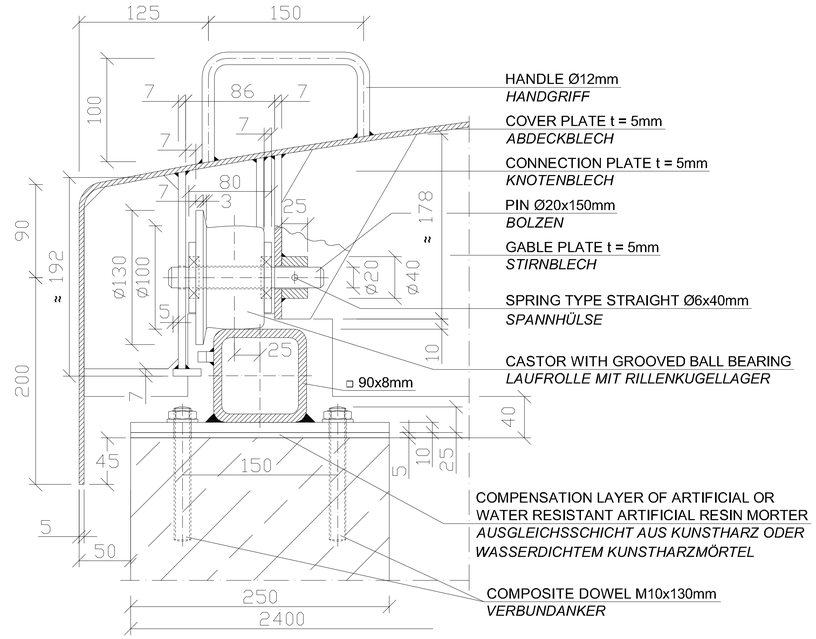

DETAIL "U"
GABLE PLATE AND CROSS BRACING
STIRNBLECH UND QUERVERSTEIFUNG
SCALE / MASSSTAB 1:20

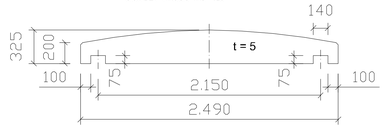

DETAIL "V"
GUIDE RAIL FOR LIFT-OFF PROTECTION
FÜHRUNGSSCHIENE FÜR ABHEBESICHERUNG
SCALE / MASSSTAB 1:2

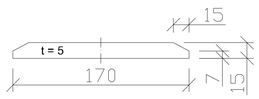

PERTINENT DRAWINGS
ZUGEHÖRIGE ZEICHNUNGEN

C-12.1 CONSTRUCTION PLAN (LEFT SIDE)
BAUKONSTRUKTIONSPLAN (LINKSAUSFÜHRUNG)

C-12.2 CONSTRUCTION PLAN (RIGHT SIDE)
BAUKONSTRUKTIONSPLAN (RECHTSAUSFÜHRUNG)

DETAIL "Z"
INTERLOCKING, STOP AND CASTOR
VERRIEGELUNG, ANSCHLAG UND LAUFROLLE
SCALE / MASSSTAB 1:2

DETAIL "Y"
CROSS BRACING
QUERVERSTEIFUNG
SCALE / MASSSTAB 1:2

DETAIL "X"
CASTOR AND RAIL HOLDING
LAUFROLLE UND SCHIENENHALTERUNG
SCALE / MASSSTAB 1:2

DETAIL "W"
STOP
ANSCHLAG
SCALE / MASSSTAB 1:2

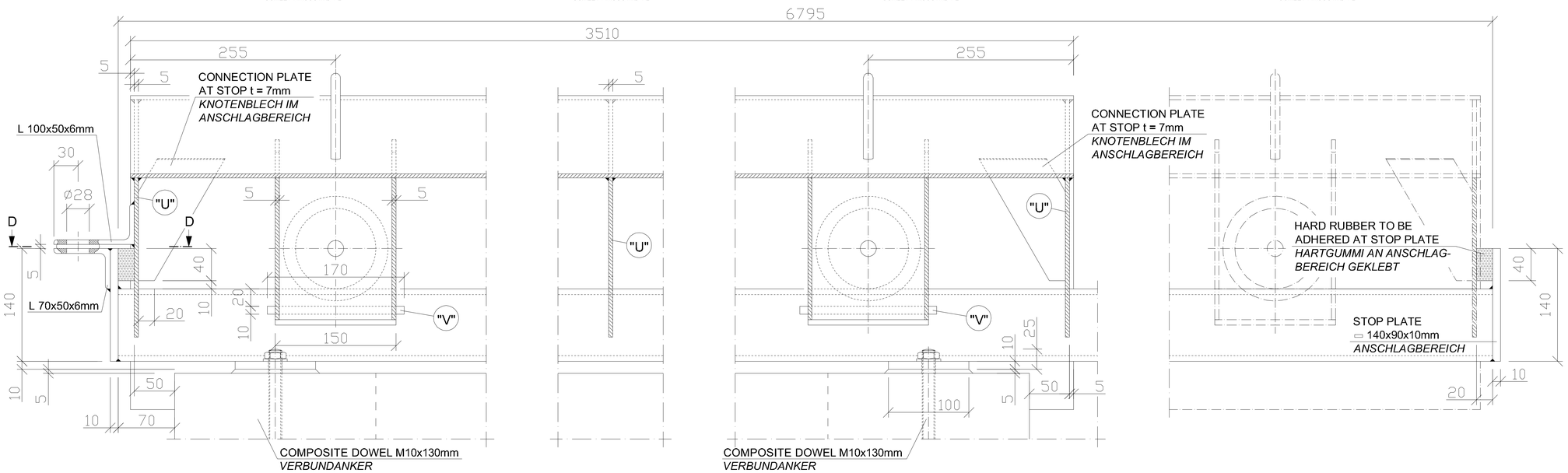

REVISION ÄNDERUNG	DATE DATUM	DESCRIPTION BESCHREIBUNG	BY VON	COUNTRY LAND

HEADQUARTERS
UNITED STATES
AIR FORCES EUROPE
ENGINEERING & OPERATIONS

AIRFIELD STANDARD DESIGN US	FLUGPLATZ STANDARDPLANUNG US
JET FUEL STORAGE AND DISPENSING SYSTEMS	FLUGKRAFTSTOFF - VERSORGUNGSANLAGEN

BUILDING / BAUWERK: TANK TRUCK REFUELING PITS
TANKWAGEN - BETANKUNGSSCHÄCHTE

DESIGNATION / BEZEICHNUNG: ROLLING COVER
ROLLDECKEL

WORKED/BEARBEITET

PREPARED/AUFGESTELLT
LANDESBETRIEB LIEGENSCHAFTS- UND BAUBETREUUNG
LBB-NIEDERLASSUNG LANDAU
L - B - B
ANSCHRIFT: UNTERTORPLATZ 2 | 76829 LANDAU
TELEFON: (06341) 912-274 TELEFAX: (06341) 912-201
LANDAU,
BY PAOV / IN VERTRETUNG
ORIGINAL SIGNED BY
IN ORIGINAL GEZ.
STEFAN KOTSCHENEUTHER

APPROVED/GENEHMIGT
AMT
FÜR
BUNDESBAU
WALLSTR.1
55122 MAINZ
ORIGINAL SIGNED BY
IN ORIGINAL GEZ.
HENNING GOTZ

INTRODUCED FOR CONSTRUCTION PROJECTS IN EUROPE (EXCEPT GERMANY)
EINGEFÜHRT FÜR BAUMASSNAHMEN IN EUROPA (AUSSER DEUTSCHLAND)

APPROVED/GENEHMIGT DATE/DATUM 6. MAI 2015

ORIGINAL SIGNED BY
IN ORIGINAL GEZ.

GERALD SANKO
COMMAND FUEL FACILITIES ENGINEER
HQ USAFE - AFAFRICA / A7PO

SCALE/MASSSTAB 1:20 ; 1:2

STANDARD SHEET / STANDARD PLAN
S - 12.2

CAD-project path/ CAD-Projektpfad: 1100127400@VFDOcuments\pr100.2\Z0\Neuvorgabedokumente\2015\L...

CONSTRUCTION PROJECT
BAUMASSNAHME

SHEET NO. PLAN-NR. OF VON

SECTION A - A
SCHNITT

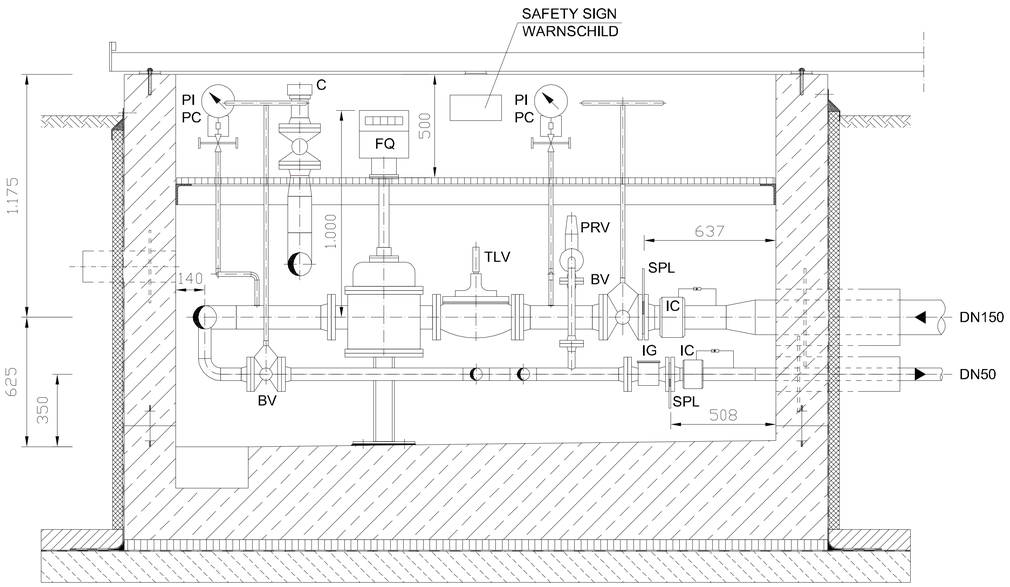

SECTION C - C
SCHNITT

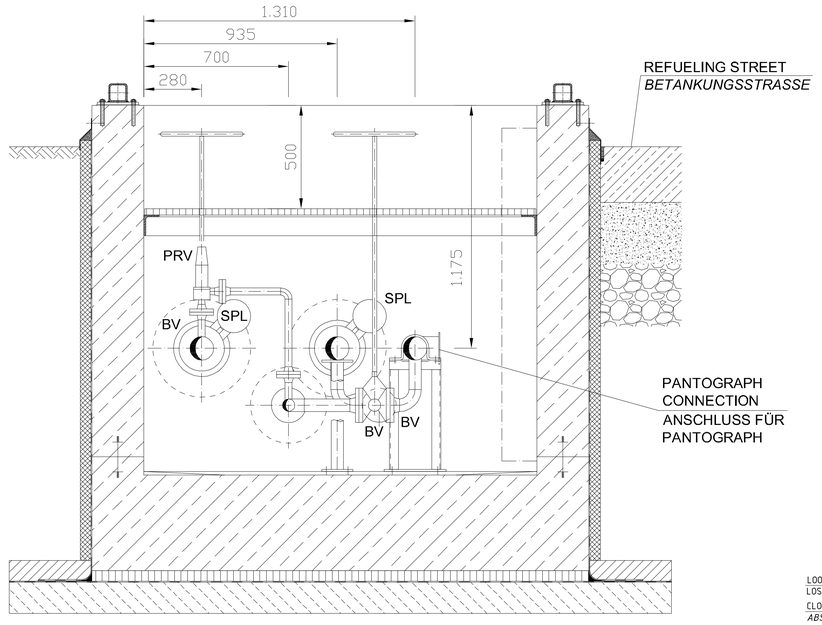

LEGEND:
LEGENDE:

BV	BALL VALVE / *KUGELHAHN*
C	QUICK COUPLING / *SCHNELLKUPPLUNG*
FQ	FLOW METER / *MENGENMESSER*
IC	ISULATING COUPLING / *ISOLIERKUPPLUNG*
IG	INSPECTION GLAS / *SCHAUGLAS*
LA	LIQUID PROBE / *FLÜSSIGKEITSSONDE*
PC	PRESSURE GAUGE STOPCOCK / *MANOMETER- ABSPERRVENTIL*
PI	PRESSURE GAUGE / *MANOMETER*
PRV	PRESSURE RELIEF VALVE / *DRUCKENTLASTUNGSVENTIL*
SPR	SINGLE POINT RECEPTACLE / *FLUGZEUG ADAPTER*
TLV	TANK TRUCK LOADING VALVE / *TANKWAGEN- BEFÜLLVENTIL*

DETAIL PIPE PENETRATION
DETAIL ROHRDURCHFÜHRUNG
NOT TO SCALE
OHNE MASSSTAB

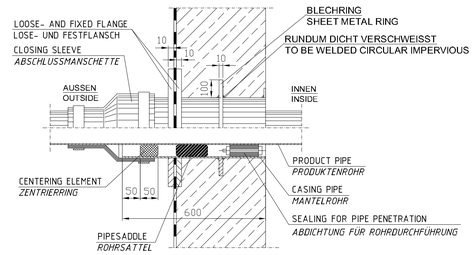

THE CASING PIPE HAS TO BE DIMENSIONED ACCORDING TO THE SEALING SYSTEM SELECTED BY THE CONTRACTOR *DAS MANTELROHR IST ENTSPRECHEND DEM VOM AUFTRAGNEHMER GEWÄHLTEN ABDICHTUNGSSYSTEM ZU DIMENSIONIEREN*		
PRODUCT PIPE *ROHRLEITUNG*	PRODUCT PIPE *PRODUKTENROHR*	EXAMPLE CASING *BEISPIEL MANTELROHR*
DN 50	Ø 60,3 mm	Ø 168,3 mm
DN 150	Ø 168,3 mm	Ø 273,0 mm

TOP VIEW
DRAUFSICHT

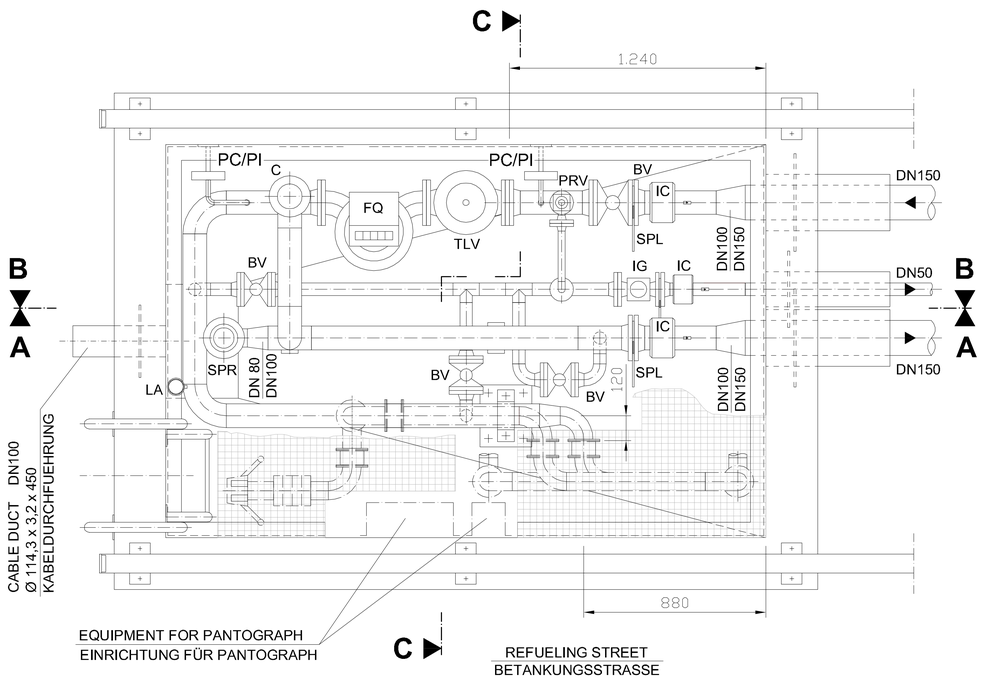

SECTION B - B
SCHNITT

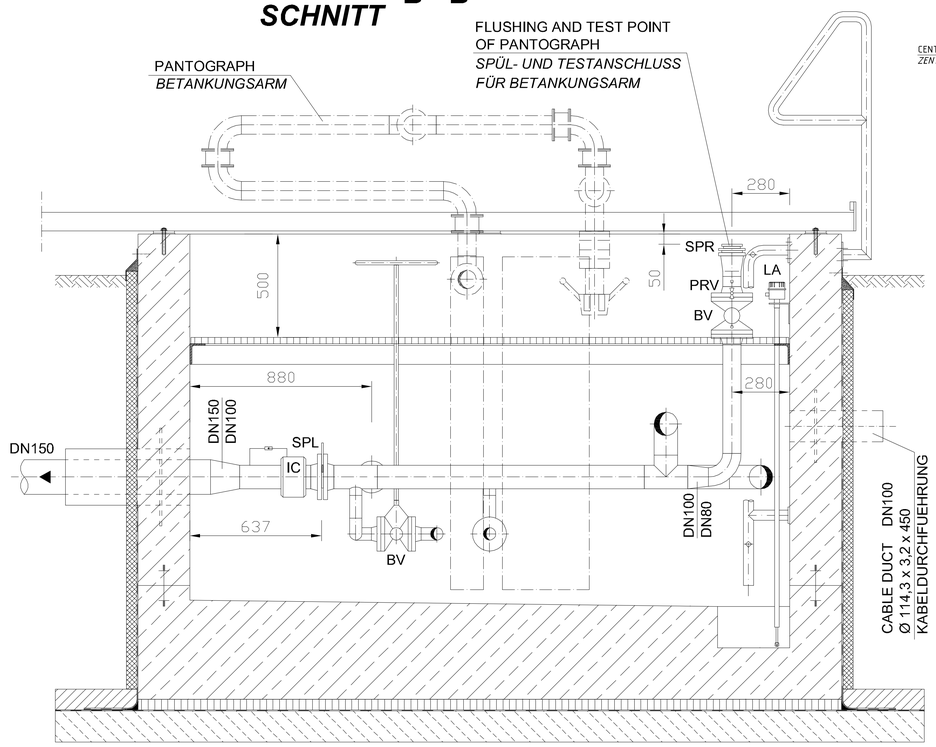

REVISION ÄNDERUNG	DATE DATUM	DESCRIPTION BESCHREIBUNG	BY VON	COUNTRY LAND

HEADQUARTERS
UNITED STATES
AIR FORCES EUROPE
ENGINEERING & OPERATIONS

AIRFIELD STANDARD DESIGN US JET FUEL STORAGE AND DISPENSING SYSTEMS	FLUGPLATZ STANDARDPLANUNG US FLUGKRAFTSTOFF - VERSORGUNGSANLAGEN

BUILDING / BAUWERK: TANK TRUCK REFUELING PIT (LEFT SIDE)
TANKWAGEN - BETANKUNGSSCHACHT (LINKSAUSFÜHRUNG)

DESIGNATION / BEZEICHNUNG: MECHANICAL INSTALLATION WITH INSULATING COUPLING
MASCHINENTECHNISCHE INSTALLATION MIT ISOLIERKUPPLUNG

WORKED/BEARBEITET:

PREPARED/AUFGESTELLT:
LANDESAMT FÜR LIEGENSCHAFTS- UND BAUSTREUERUNG
LBB-NIEDERLASSUNG LANDAU
L - B - B
ANSCHRIFT: UNTERTORPLATZ 1 | 76829 LANDAU
TELEFON: (06341) 912-374 TELEFAX: (06341) 912-201
LANDAU,
BY PROXY / IN VERTRETUNG
ORIGINAL SIGNED BY
IN ORIGINAL GEZ.
STEFAN VOTSCHEINSTEIN

APPROVED/GENEHMIGT:
AMT
FÜR
BUNDESBAU
WALLSTR.1
55122 MAINZ
ORIGINAL SIGNED BY
IN ORIGINAL GEZ.
HENNING GÖTZ

INTRODUCED FOR CONSTRUCTION PROJECTS IN EUROPE (EXCEPT GERMANY)
EINGEführt FÜR BAUMASSNAHMEN IN EUROPA (AUSSER DEUTSCHLAND)

APPROVED/GENEHMIGT — DATE/DATUM: 6. MAI 2015
SCALE/MASSSTAB: 1:10
ORIGINAL SIGNED BY
IN ORIGINAL GEZ.
GERALD SANKO
COMMAND FUEL FACILITIES ENGINEER
HQ USAFE - AFAFRICA / LPRC
STANDARD SHEET / STANDARD PLAN: M - 12.1
CAD-project pathx: [illegible]
CAD-Project.dgnfile: [illegible]

CONSTRUCTION PROJECT
BAUMASSNAHME

SHEET-NO. / PLAN-NR. OF / VON

SECTION A - A
SCHNITT

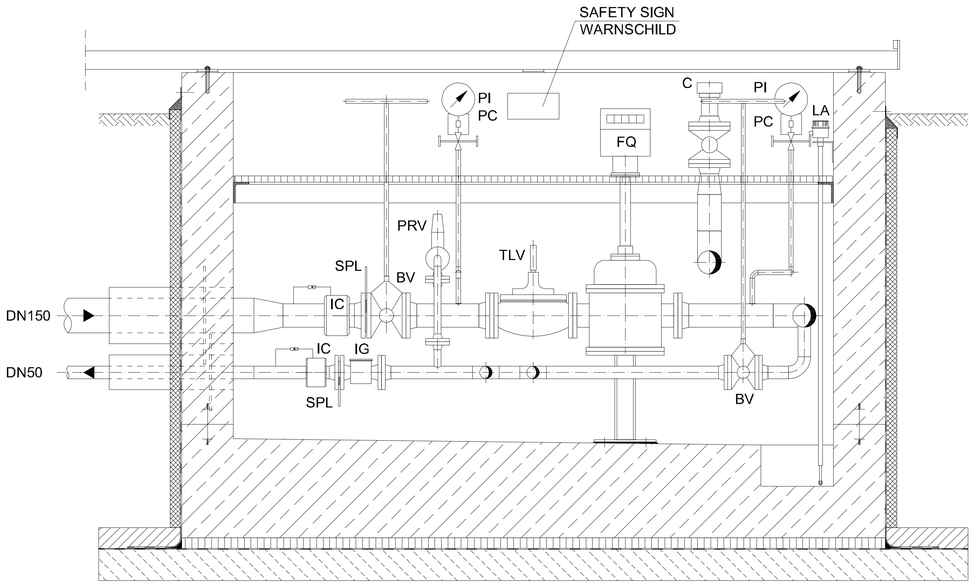

SECTION B - B
SCHNITT

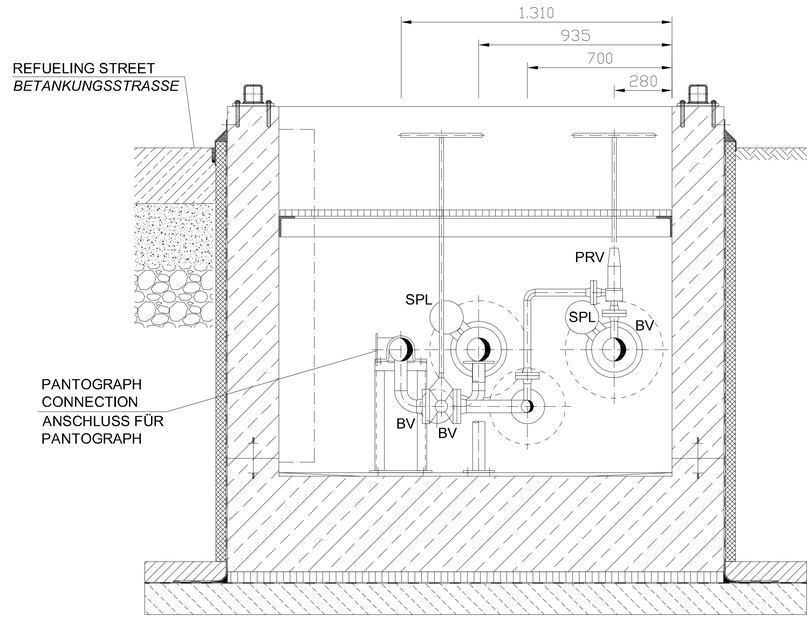

LEGEND:
LEGENDE:

BV	BALL VALVE / *KUGELHAHN*
C	QUICK COUPLING / *SCHNELLKUPPLUNG*
FQ	FLOW METER / *MENGENMESSER*
IC	ISULATING COUPLING / *ISOLIERKUPPLUNG*
IG	INSPECTION GLAS / *SCHAUGLAS*
LA	LIQUID PROBE / *FLÜSSIGKEITSSONDE*
PC	PRESSURE GAUGE STOPCOCK / *MANOMETER- ABSPERRVENTIL*
PI	PRESSURE GAUGE / *MANOMETER*
PRV	PRESSURE RELIEF VALVE / *DRUCKENTLASTUNGSVENTIL*
SPR	SINGLE POINT RECEPTACLE / *FLUGZEUG ADAPTER*
TLV	TANK TRUCK LOADING VALVE / *TANKWAGEN- BEFÜLLVENTIL*

DETAIL PIPE PENETRATION
DETAIL ROHRDURCHFÜHRUNG
NOT TO SCALE
OHNE MASSSTAB

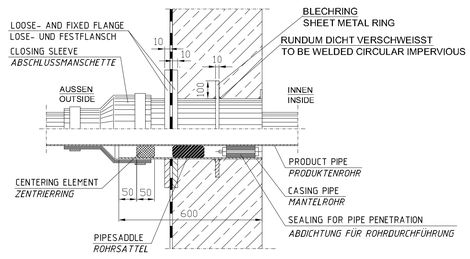

THE CASING PIPE HAS TO BE DIMENSIONED ACCORDING TO THE SEALING SYSTEM SELECTED BY THE CONTRACTOR
DAS MANTELROHR IST ENTSPRECHEND DEM VOM AUFTRAGNEHMER GEWÄHLTEN ABDICHTUNGSSYSTEM ZU DIMENSIONIEREN

PRODUCT PIPE / *ROHRLEITUNG*	PRODUCT PIPE / *PRODUKTENROHR*	EXAMPLE CASING / *BEISPIEL MANTELROHR*
DN 50	Ø 60,3 mm	Ø 168.3 mm
DN 150	Ø 168,3 mm	Ø 273,0 mm

TOP VIEW
DRAUFSICHT

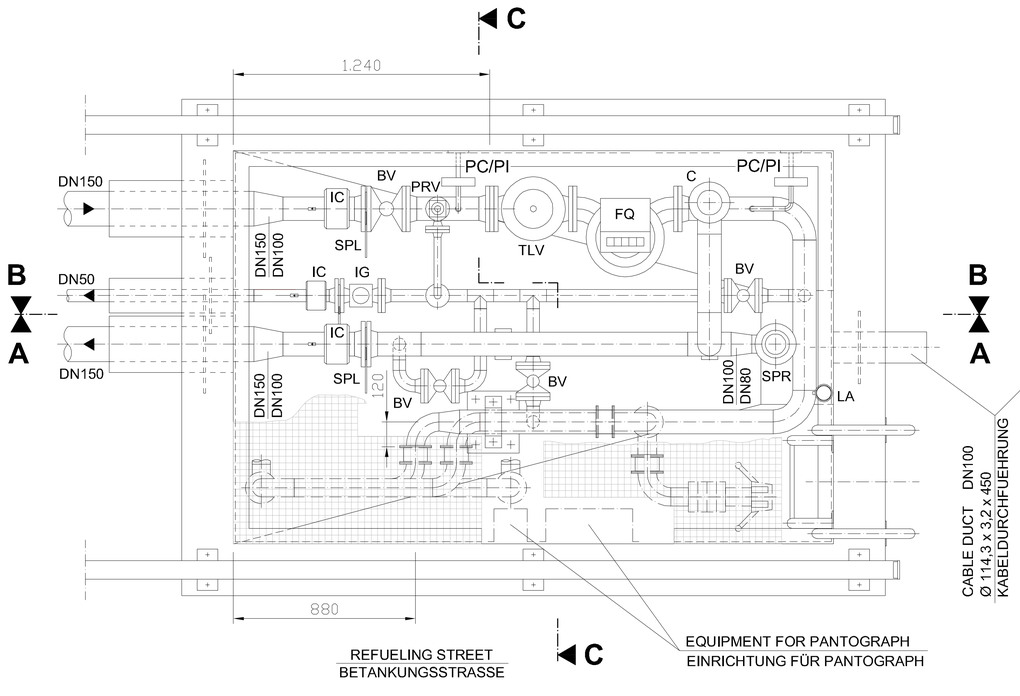

REFUELING STREET
BETANKUNGSSTRASSE

EQUIPMENT FOR PANTOGRAPH
EINRICHTUNG FÜR PANTOGRAPH

CABLE DUCT DN100
Ø 114,3 x 3,2 x 450
KABELDURCHFUEHRUNG

SECTION B - B
SCHNITT

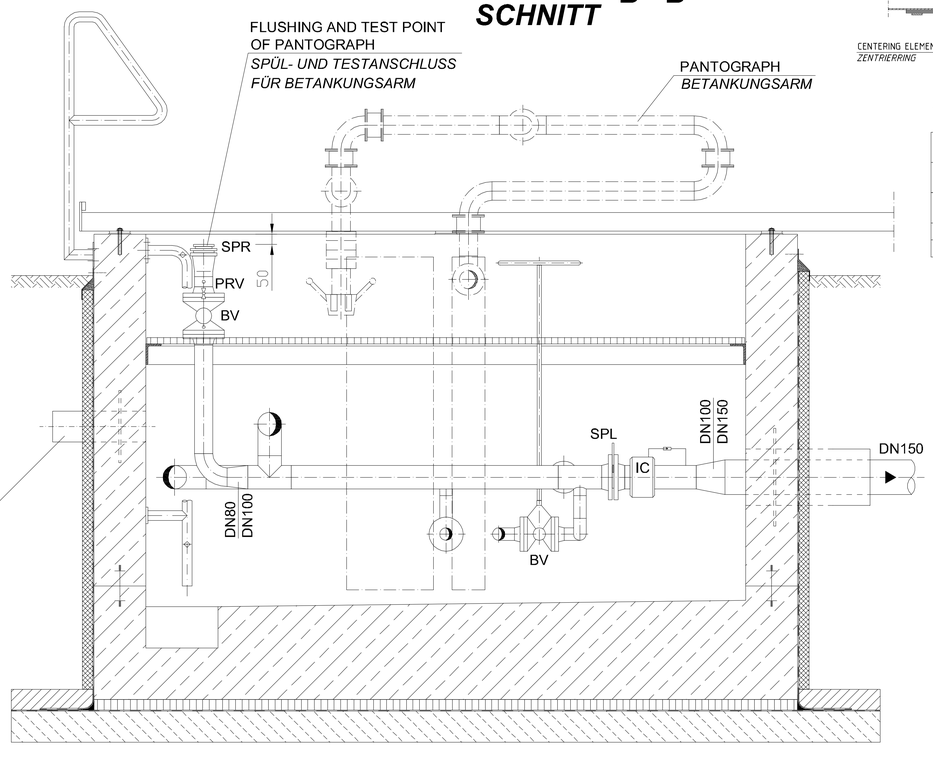

REVISION ÄNDERUNG	DATE DATUM	DESCRIPTION BESCHREIBUNG	BY VON	COUNTRY LAND

HEADQUARTERS
UNITED STATES
AIR FORCES EUROPE
ENGINEERING & OPERATIONS

AIRFIELD STANDARD DESIGN US	FLUGPLATZ STANDARDPLANUNG US
JET FUEL STORAGE AND DISPENSING SYSTEMS	FLUGKRAFTSTOFF - VERSORGUNGSANLAGEN

BUILDING / BAUWERK: TANK TRUCK REFUELING PIT (RIGHT SIDE)
TANKWAGEN - BETANKUNGSSCHACHT (RECHTSAUSFÜHRUNG)

DESIGNATION / BEZEICHNUNG: MECHANICAL INSTALLATION WITH INSULATING COUPLING
MASCHINENTECHNISCHE INSTALLATION MIT ISOLIERKUPPLUNG

WORKED/BEARBEITET

PREPARED/AUFGESTELLT
LANDESBETRIEB LIEGENSCHAFTS- UND BAUWESEN
LBB-NIEDERLASSUNG LANDAU
L · B · B
ANSCHRIFT: UNTERTORPLATZ 1 | 76829 LANDAU
TELEFON: (06341) 912-274 TELEFAX: (06341) 912-201
LANDAU,
BY PROV I / IN VERTRETUNG
ORIGINAL SIGNED BY
IN ORIGINAL GEZ.
STEFAN VOTSCHMEIDTHER

APPROVED/GENEHMIGT
AMT FÜR BUNDESBAU
WALLSTR.1
55122 MAINZ
ORIGINAL SIGNED BY
IN ORIGINAL GEZ.
HENNING LOTZ

INTRODUCED FOR CONSTRUCTION PROJECTS IN EUROPE (EXCEPT GERMANY)
EINGEFÜHRT FÜR BAUMASSNAHMEN IN EUROPA (AUSSER DEUTSCHLAND)

APPROVED / GENEHMIGT — DATE / DATUM: 6. MAI 2015
SCALE / MASSSTAB: 1:10
ORIGINAL SIGNED BY
IN ORIGINAL GEZ.
GERALD SANKO
COMMAND FUEL FACILITIES ENGINEER
HQ USAFE - RAMSTEIN AB
STANDARD SHEET / STANDARD PLAN: M - 12.2
CAD-project path: 1001240\Dokumente\09.02\Bauprojektunterlagen\Bauprojektunterlagen\Bauprojekt
CONSTRUCTION PROJECT
BAUMASSNAHME
SHEET-NO. / PLAN-NR. OF / VON

SECTION A - A
SCHNITT

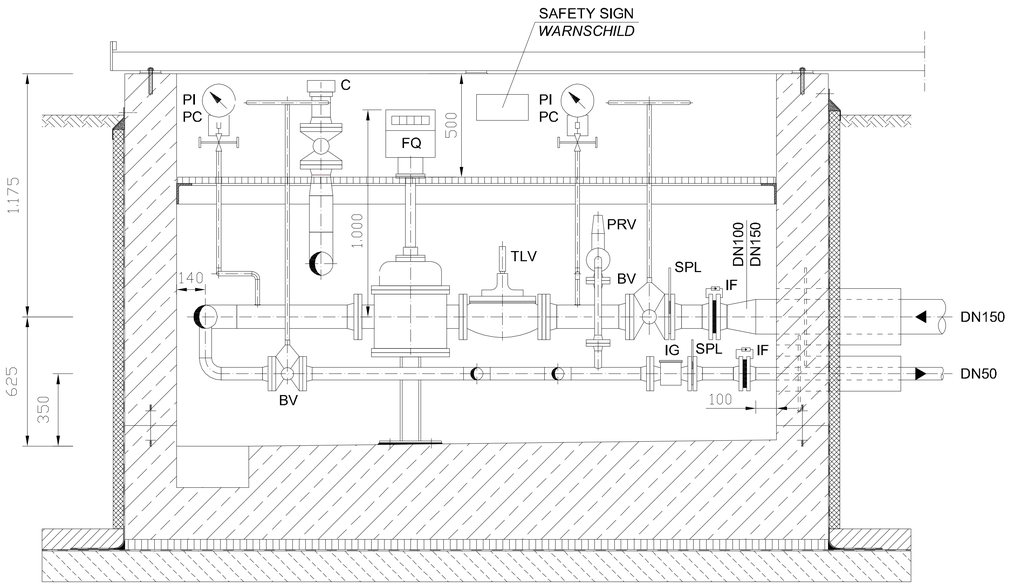

SECTION C - C
SCHNITT

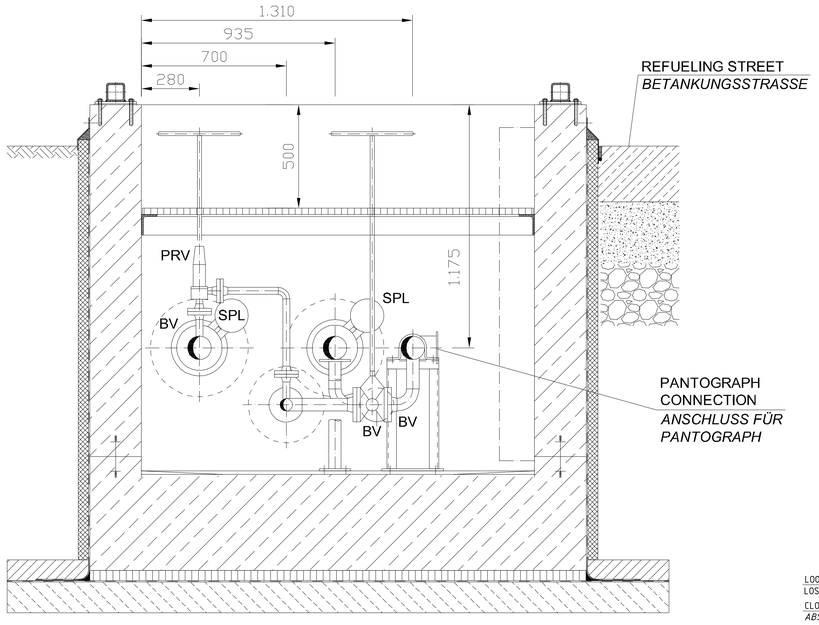

LEGEND:
LEGENDE:

BV	BALL VALVE / *KUGELHAHN*
C	QUICK COUPLING / *SCHNELLKUPPLUNG*
FQ	FLOW METER / *MENGENMESSER*
IF	ISULATING FLANGE / *ISOLIERFLANSCH*
IG	INSPECTION GLAS / *SCHAUGLAS*
LA	LIQUID PROBE / *FLÜSSIGKEITSSONDE*
PC	PRESSURE GAUGE STOPCOCK / *MANOMETER- ABSPERRVENTIL*
PI	PRESSURE GAUGE / *MANOMETER*
PRV	PRESSURE RELIEF VALVE / *DRUCKENTLASTUNGSVENTIL*
SPR	SINGLE POINT RECEPTACLE / *FLUGZEUG ADAPTER*
TLV	TANK TRUCK LOADING VALVE / *TANKWAGEN- BEFÜLLVENTIL*

DETAIL PIPE PENETRATION
DETAIL ROHRDURCHFÜHRUNG
NOT TO SCALE
OHNE MASSSTAB

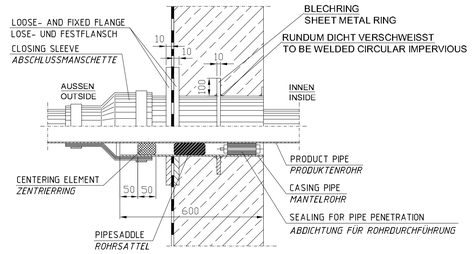

THE CASING PIPE HAS TO BE DIMENSIONED ACCORDING TO THE SEALING SYSTEM SELECTED BY THE CONTRACTOR *DAS MANTELROHR IST ENTSPRECHEND DEM VOM AUFTRAGNEHMER GEWÄHLTEN ABDICHTUNGSSYSTEM ZU DIMENSIONIEREN*		
PRODUCT PIPE *ROHRLEITUNG*	PRODUCT PIPE *PRODUKTENROHR*	EXAMPLE CASING *BEISPIEL MANTELROHR*
DN 50	Ø 60,3 mm	Ø 168,3 mm
DN 150	Ø 168,3 mm	Ø 273,0 mm

TOP VIEW
DRAUFSICHT

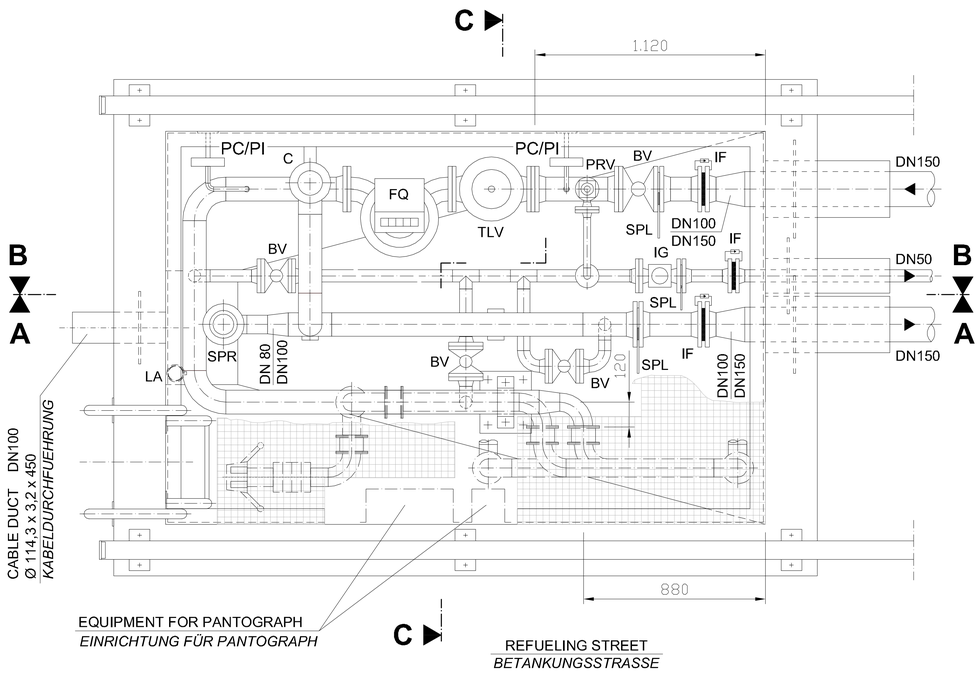

SECTION B - B
SCHNITT

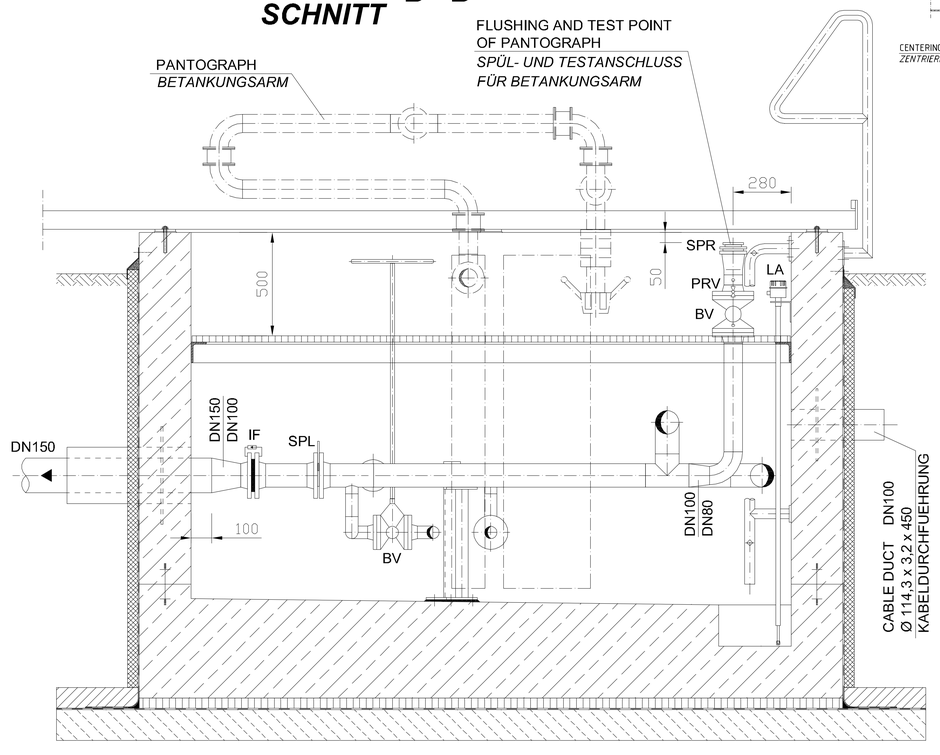

REVISION ÄNDERUNG	DATE DATUM	DESCRIPTION BESCHREIBUNG	BY VON	COUNTRY LAND

HEADQUARTERS
UNITED STATES
AIR FORCES EUROPE
ENGINEERING & OPERATIONS

AIRFIELD STANDARD DESIGN US	FLUGPLATZ STANDARDPLANUNG US
JET FUEL STORAGE AND DISPENSING SYSTEMS	FLUGKRAFTSTOFF - VERSORGUNGSANLAGEN

BUILDING / BAUWERK: TANK TRUCK REFUELING PIT (LEFT SIDE)
TANKWAGEN - BETANKUNGSSCHACHT (LINKSAUSFÜHRUNG)

DESIGNATION / BEZEICHNUNG: MECHANICAL INSTALLATION WITH INSULATING FLANGE
MASCHINENTECHNISCHE INSTALLATION MIT ISOLIERFLANSCH

WORKED/BEARBEITET

PREPARED/AUFGESTELLT
LANDESBETRIEB LIEGENSCHAFTS- UND BAUGENEHMIGUNG
LBB-REGIERUNGSNIEDERLASSUNG LANDAU
ANSCHRIFT: UNTERTORPLATZ 1 | 76829 LANDAU
TELEFON: (06341) 912-274 TELEFAX: (06341) 912-281
LANDAU,
BY PROXY / IN VERTRETUNG
ORIGINAL SIGNED BY
IN ORIGINAL GEZ.
STEFAN HOTSCHKNECHTHEN

APPROVED/GENEHMIGT
AMT
FÜR
BUNDESBAU
WALLSTR.1
55122 MAINZ
ORIGINAL SIGNED BY
IN ORIGINAL GEZ.
HENNING GÖTZ

INTRODUCED FOR CONSTRUCTION PROJECTS IN EUROPE (EXCEPT GERMANY)
EINGEFÜHRT FÜR BAUMASSNAHMEN IN EUROPA (AUSSER DEUTSCHLAND)

APPROVED GENEHMIGT	DATE DATUM	SCALE MASSSTAB
ORIGINAL SIGNED BY IN ORIGINAL GEZ.	6. MAI 2015	1:10
GERALD SANKO COMMAND FUEL FACILITIES ENGINEER HQ USAFE - AFAFRICA / LPNC		STANDARD SHEET STANDARD PLAN M - 12.1

CAD-project path: L:\0012\HOSE\DOKumente\ZEICHNungsdokumente\2013\...
CAD-Proj(obj)Ext:

CONSTRUCTION PROJECT
BAUMASSNAHME

SHEET-NO.
PLAN-NR.
OF
VON

SECTION A - A
SCHNITT

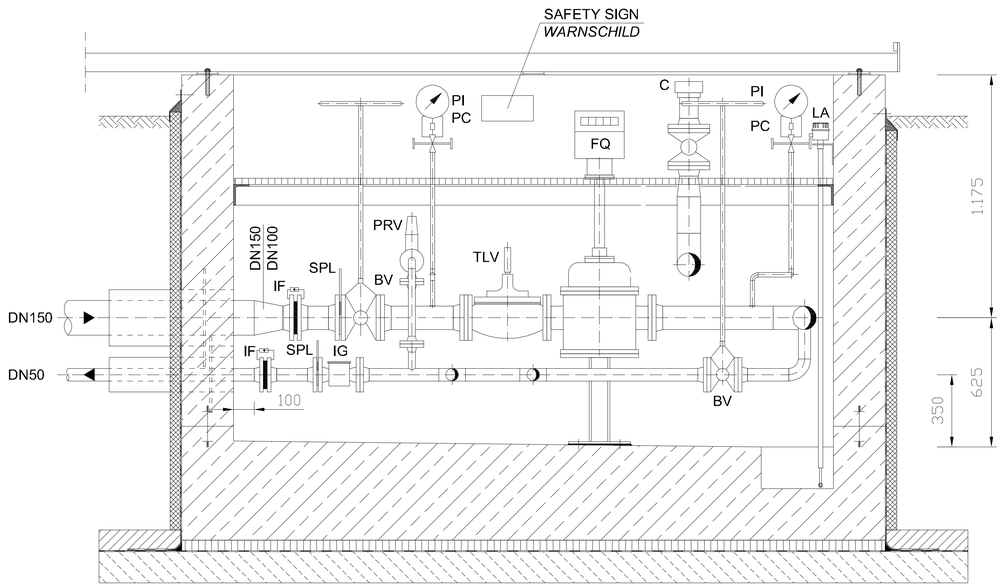

SECTION C - C
SCHNITT

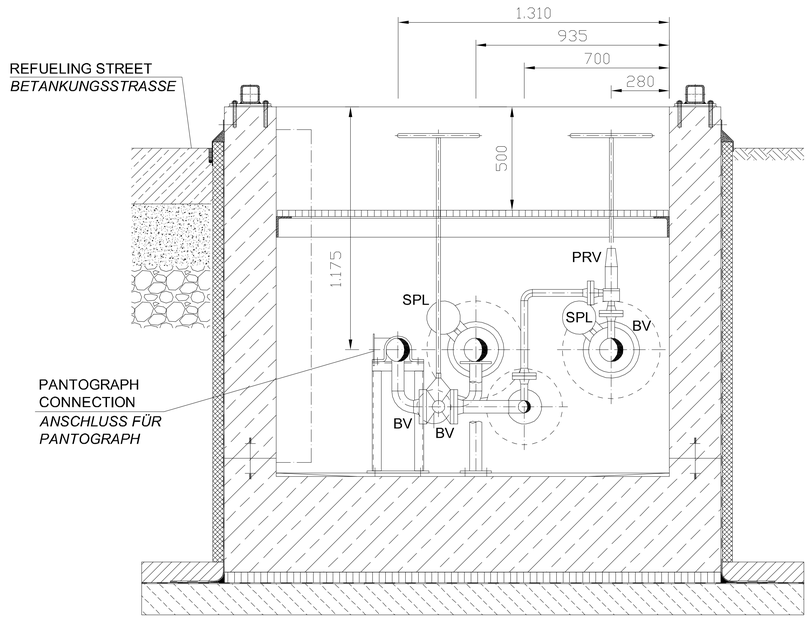

LEGEND:
LEGENDE:

BV	BALL VALVE / *KUGELHAHN*
C	QUICK COUPLING / *SCHNELLKUPPLUNG*
FQ	FLOW METER / *MENGENMESSER*
IF	ISULATING FLANGE / *ISOLIERFLANSCH*
IG	INSPECTION GLAS / *SCHAUGLAS*
LA	LIQUID PROBE / *FLÜSSIGKEITSSONDE*
PC	PRESSURE GAUGE STOPCOCK / *MANOMETER- ABSPERRVENTIL*
PI	PRESSURE GAUGE / *MANOMETER*
PRV	PRESSURE RELIEF VALVE / *DRUCKENTLASTUNGSVENTIL*
SPR	SINGLE POINT RECEPTACLE / *FLUGZEUG ADAPTER*
TLV	TANK TRUCK LOADING VALVE / *TANKWAGEN- BEFÜLLVENTIL*

DETAIL PIPE PENETRATION
DETAIL ROHRDURCHFÜHRUNG
NOT TO SCALE
OHNE MASSSTAB

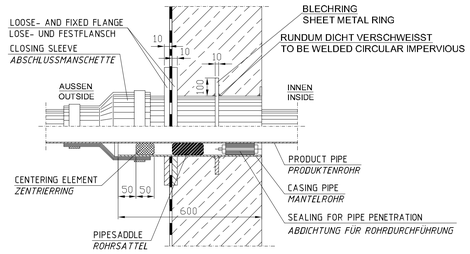

THE CASING PIPE HAS TO BE DIMENSIONED ACCORDING TO THE SEALING SYSTEM SELECTED BY THE CONTRACTOR		
DAS MANTELROHR IST ENTSPRECHEND DEM VOM AUFTRAGNEHMER GEWÄHLTEN ABDICHTUNGSSYSTEM ZU DIMENSIONIEREN		
PRODUCT PIPE *ROHRLEITUNG*	PRODUCT PIPE *PRODUKTENROHR*	EXAMPLE CASING *BEISPIEL MANTELROHR*
DN 50	Ø 60,3 mm	Ø 168.3 mm
DN 150	Ø 168,3 mm	Ø 273,0 mm

TOP VIEW
DRAUFSICHT

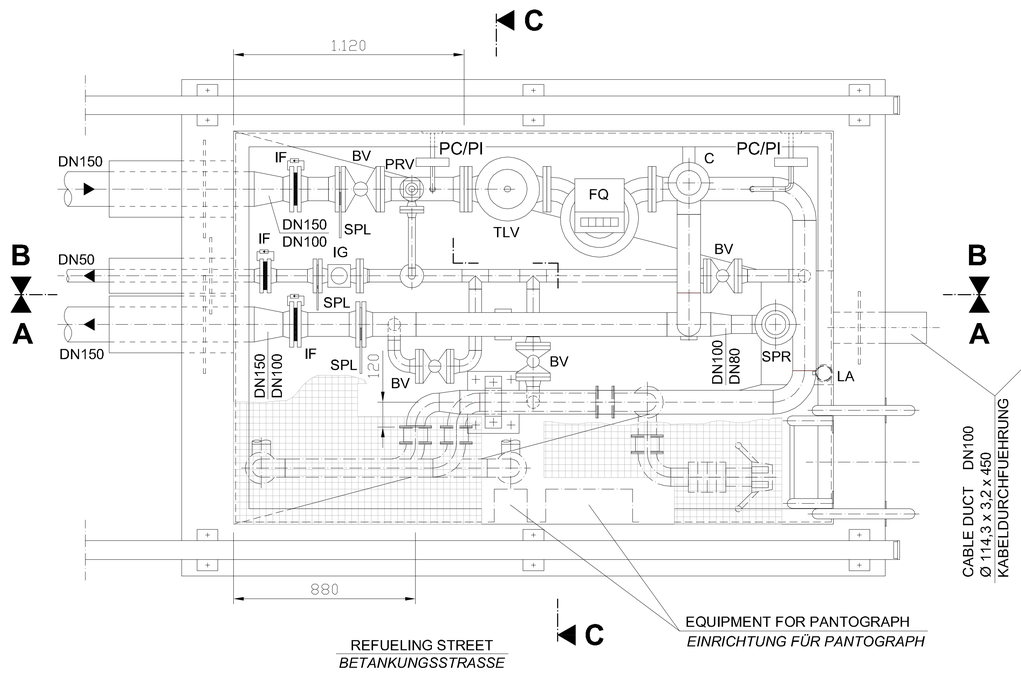

SECTION B - B
SCHNITT

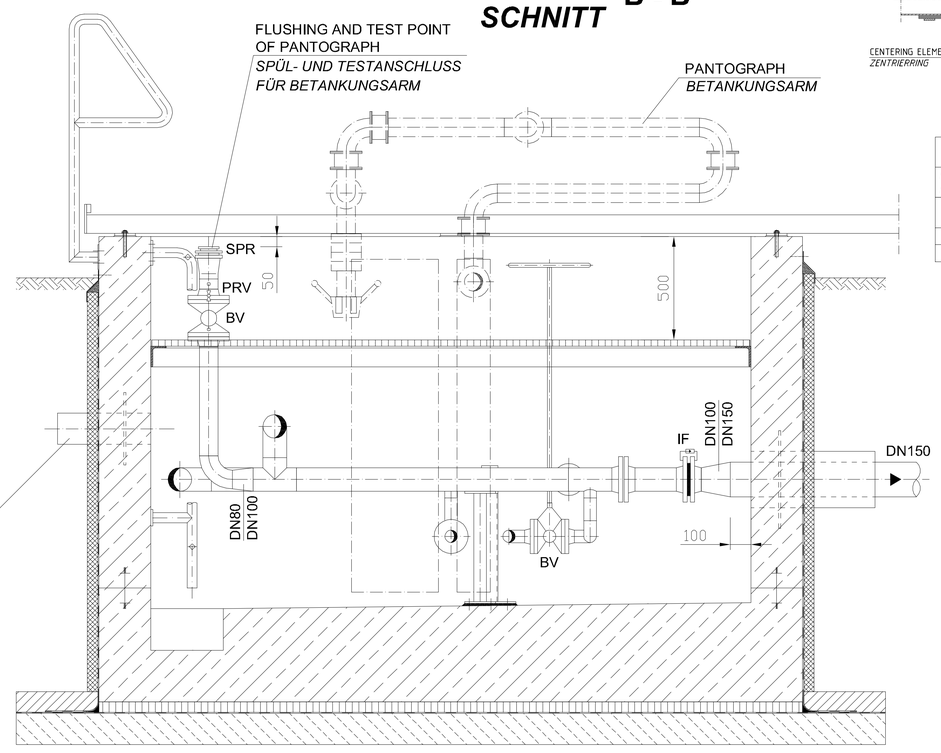

REVISION ÄNDERUNG	DATE DATUM	DESCRIPTION BESCHREIBUNG	BY VON	COUNTRY LAND

HEADQUARTERS
UNITED STATES
AIR FORCES EUROPE
ENGINEERING & OPERATIONS

AIRFIELD STANDARD DESIGN US	FLUGPLATZ STANDARDPLANUNG US
JET FUEL STORAGE AND DISPENSING SYSTEMS	FLUGKRAFTSTOFF - VERSORGUNGSANLAGEN

BUILDING / BAUWERK: TANK TRUCK REFUELING PIT (RIGHT SIDE)
TANKWAGEN - BETANKUNGSSCHACHT (RECHTSAUSFÜHRUNG)

DESIGNATION / BEZEICHNUNG: MECHANICAL INSTALLATION WITH INSULATING FLANGE
MASCHINENTECHNISCHE INSTALLATION MIT ISOLIERFLANSCH

WORKED/BEARBEITET

PREPARED/AUFGESTELLT
LANDESBETRIEB LIEGENSCHAFTS- UND BAUBETREUUNG
LBB-NIEDERLASSUNG LANDAU
L · B · B
ANSCHRIFT: UNTERTORPLATZ 1 | 76829 LANDAU
TELEFON: (06341) 912-274 TELEFAX: (06341) 912-201
LANDAU,
BY PROXY / IN VERTRETUNG
ORIGINAL SIGNED BY
IN ORIGINAL GEZ.
STEFAN HOTSCHKNECHER

APPROVED/GENEHMIGT
AMT
FÜR
BUNDESBAU
WALLSTR.1
55122 MAINZ
ORIGINAL SIGNED BY
IN ORIGINAL GEZ.
HENNING LOTZ

INTRODUCED FOR CONSTRUCTION PROJECTS IN EUROPE (EXCEPT GERMANY)
EINGEFÜHRT FÜR BAUMASSNAHMEN IN EUROPA (AUSSER DEUTSCHLAND)

APPROVED / GENEHMIGT — DATE / DATUM: 6. MAI 2015
ORIGINAL SIGNED BY
IN ORIGINAL GEZ.
GERALD SANKO
COMMAND FUEL FACILITIES ENGINEER
HQ USAFE - AFAFEM/ LX PK

SCALE / MASSSTAB: 1:10
STANDARD SHEET / STANDARD PLAN: M - 12.2
CAD-project path / CAD-Projektpfad: 20012400&0|0\Dokumente\0\0\0\Benutzer\Dokumente\2013_

CONSTRUCTION PROJECT
BAUMASSNAHME

SHEET-NO. / PLAN-NR.
OF / VON

SECTION A - A
SCHNITT

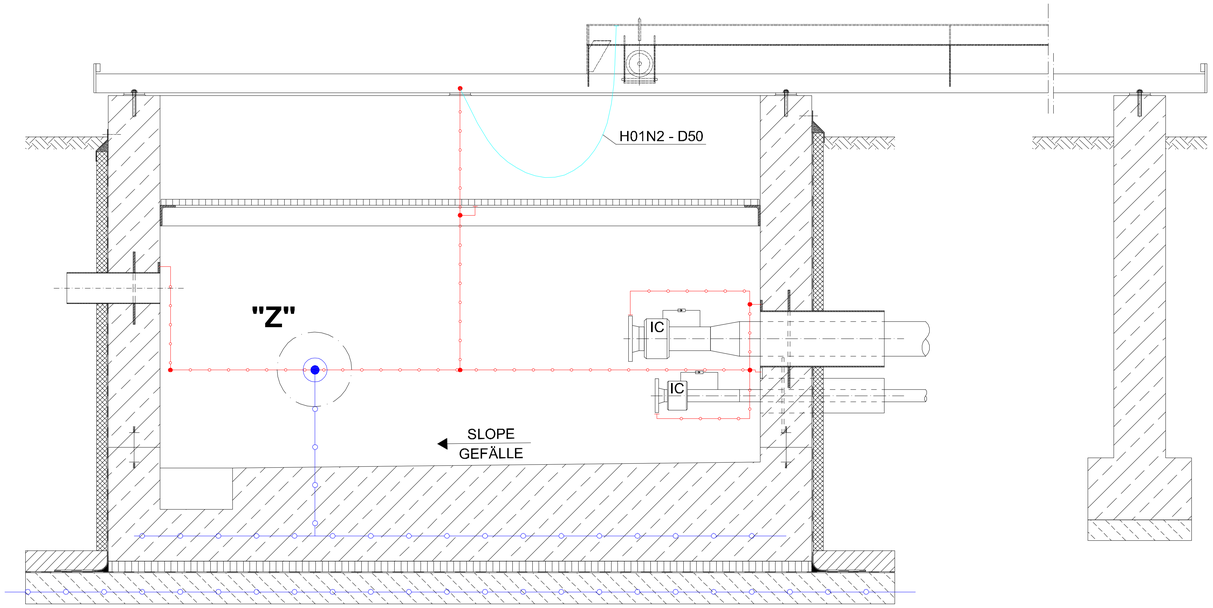

SECTION B - B
SCHNITT

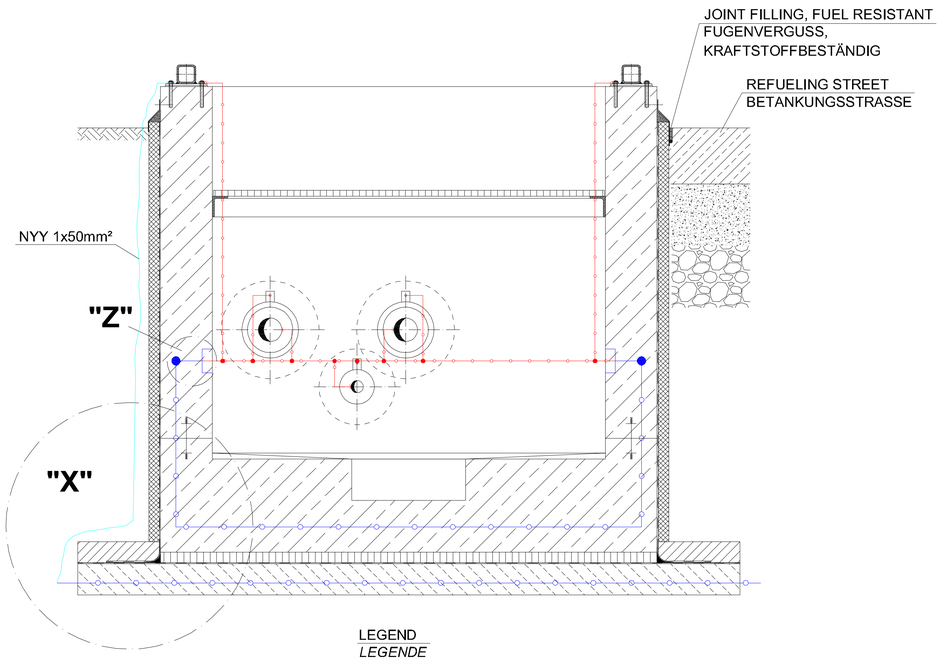

TOP VIEW
DRAUFSICHT

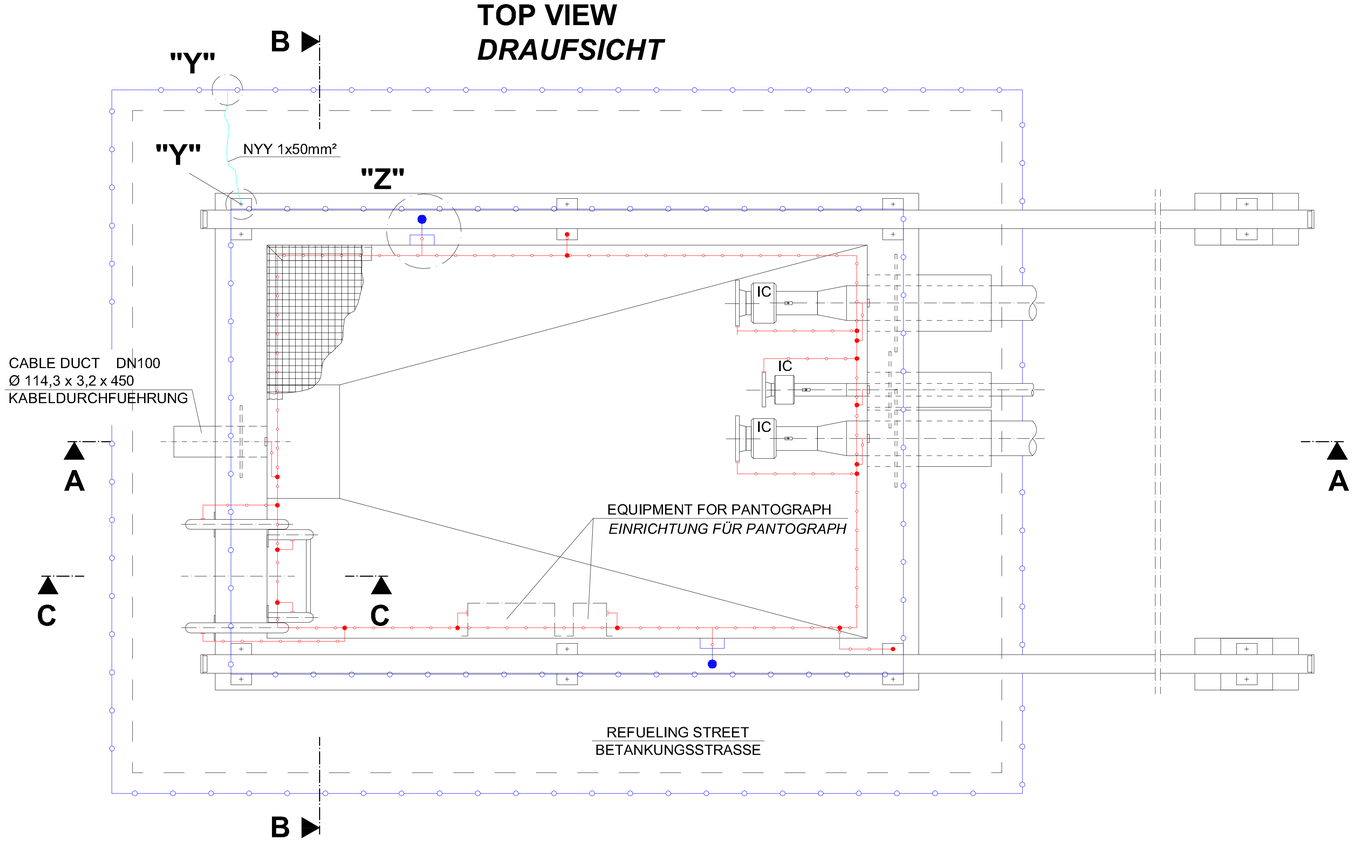

SECTION C - C
SCHNITT

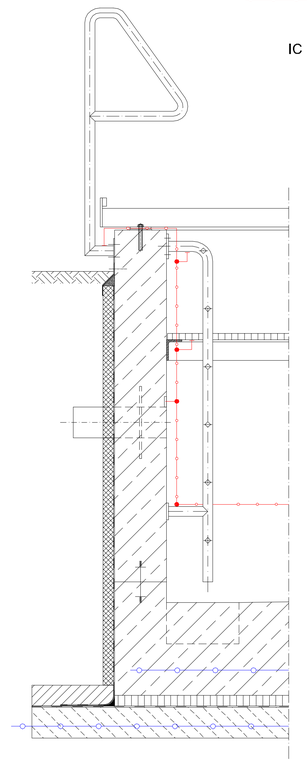

LEGEND
LEGENDE

STEEL STRIP 30 x 3,5mm IN CONCRETE / IN EARTH (STAINLESS STEEL, MATERIAL NO. 1.457)
BANDSTAHL 30 x 3,5mm IM BETON / IM ERDREICH (EDELSTAHL, WERKSTOFF NR. 1.457)

GALV. STEEL STRIP 30 x 3,5mm SURFACE - MOUNTED
VERZ. BANDSTAHL 30 x 3,5mm AUF PUTZ

IC — ISULLATING COUPLING
ISOLIERKUPPLUNG

PERTINENT DRAWINGS
ZUGEHÖRIGE ZEICHNUNGEN

C-12.1 CONSTRUCTION PLAN
KONSTRUKTIONSPLAN

E-12.3 DETAILS GROUNDIND CONNECTION
DETAILS ERDUNGSANSCHLUSS

REVISION ÄNDERUNG	DATE DATUM	DESCRIPTION BESCHREIBUNG	BY VON	COUNTRY LAND

HEADQUARTERS
UNITED STATES AIR FORCES EUROPE
ENGINEERING & OPERATIONS

AIRFIELD STANDARD DESIGN US
JET FUEL STORAGE AND DISPENSING SYSTEMS

FLUGPLATZ STANDARDPLANUNG US
FLUGKRAFTSTOFF - VERSORGUNGSANLAGEN

BUILDING / BAUWERK: TANK TRUCK REFUELING PIT (LEFT SIDE)
TANKWAGEN - BETANKUNGSSCHACHT (LINKSAUSFÜHRUNG)

DESIGNATION / BEZEICHNUNG: GROUNDING AND LIGHTNING PROTECTION PLAN WITH ISULATING COUPLING
ERDUNG- UND BLITZSCHUTZPLAN MIT ISOLIERKUPPLUNG

WORKED/BEARBEITET

PREPARED/AUFGESTELLT
LANDESBETRIEB LIEGENSCHAFTS- UND BAUWESEN
LBB-NIEDERLASSUNG LANDAU
L - B - B
ANSCHREIT: UNTERTORPLATZ 1 ; 76829 LANDAU
TELEFON: (06341) 912-274 TELEFAX: (06341) 912-201
LANDAU,
BY PROVY / IN VERTRETUNG
ORIGINAL SIGNED BY
IN ORIGINAL GEZ.
STEFAN HOTSCHENEUTHER

APPROVED/GENEHMIGT
AMT FÜR BUNDESBAU
WALLSTR.1
55122 MAINZ
ORIGINAL SIGNED BY
IN ORIGINAL GEZ.
HENNING GÖTZ

INTRODUCED FOR CONSTRUCTION PROJECTS IN EUROPE (EXCEPT GERMANY)
EINGEFÜHRT FÜR BAUMASSNAHMEN IN EUROPA (AUSSER DEUTSCHLAND)

APPROVED/GENEHMIGT — DATE/DATUM: 6. MAI 2015
ORIGINAL SIGNED BY
IN ORIGINAL GEZ.
GERALD SAMKO
COMMAND FUEL FACILITIES ENGINEER
HQ USAFE - AFAFRICA / A7NO

SCALE/MASSSTAB: 1:10
STANDARD SHEET / STANDARD PLAN
E - 12.1
CAD-project path/ CAD-Projektpfad: 2001240161.DWG\Autocad\Autocad\Autocad\Autocad\2015\...

CONSTRUCTION PROJECT
BAUMASSNAHME

SHEET-NO. / PLAN-NR. OF / VON

SECTION A - A
SCHNITT

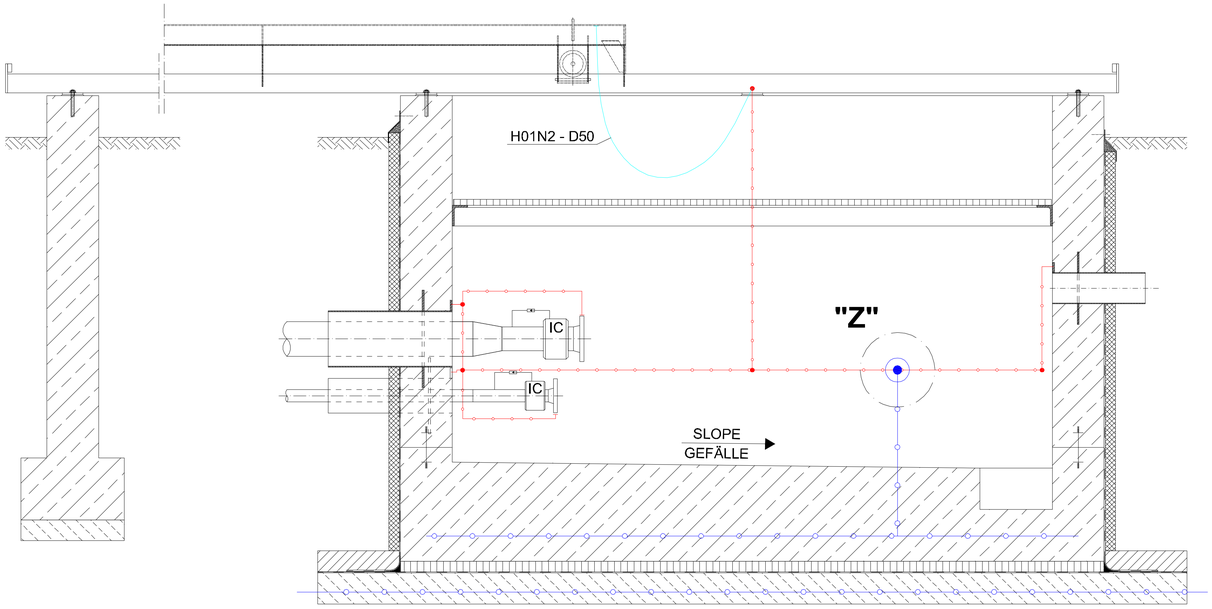

SECTION B - B
SCHNITT

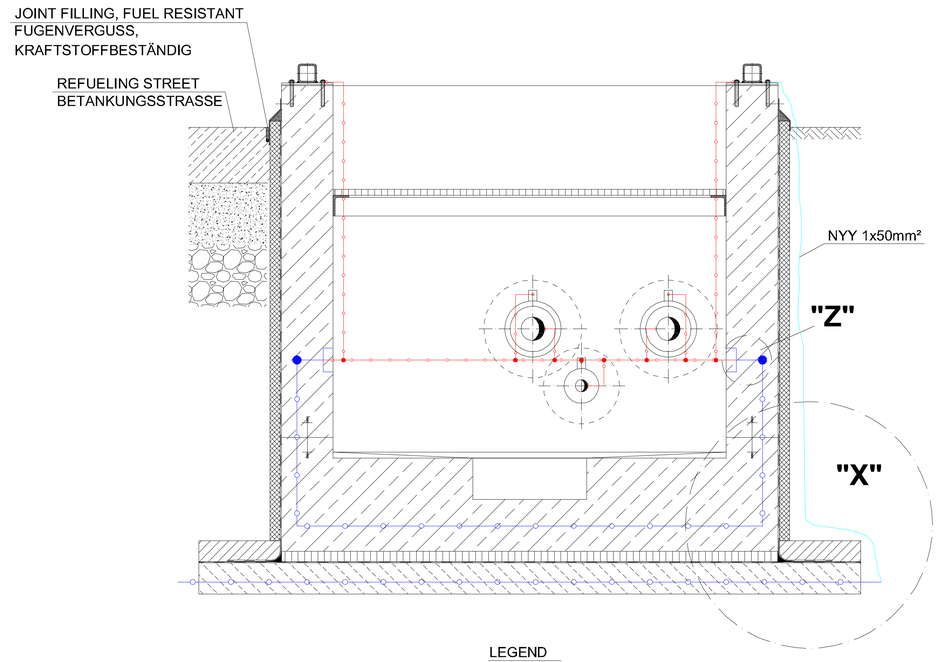

TOP VIEW
DRAUFSICHT

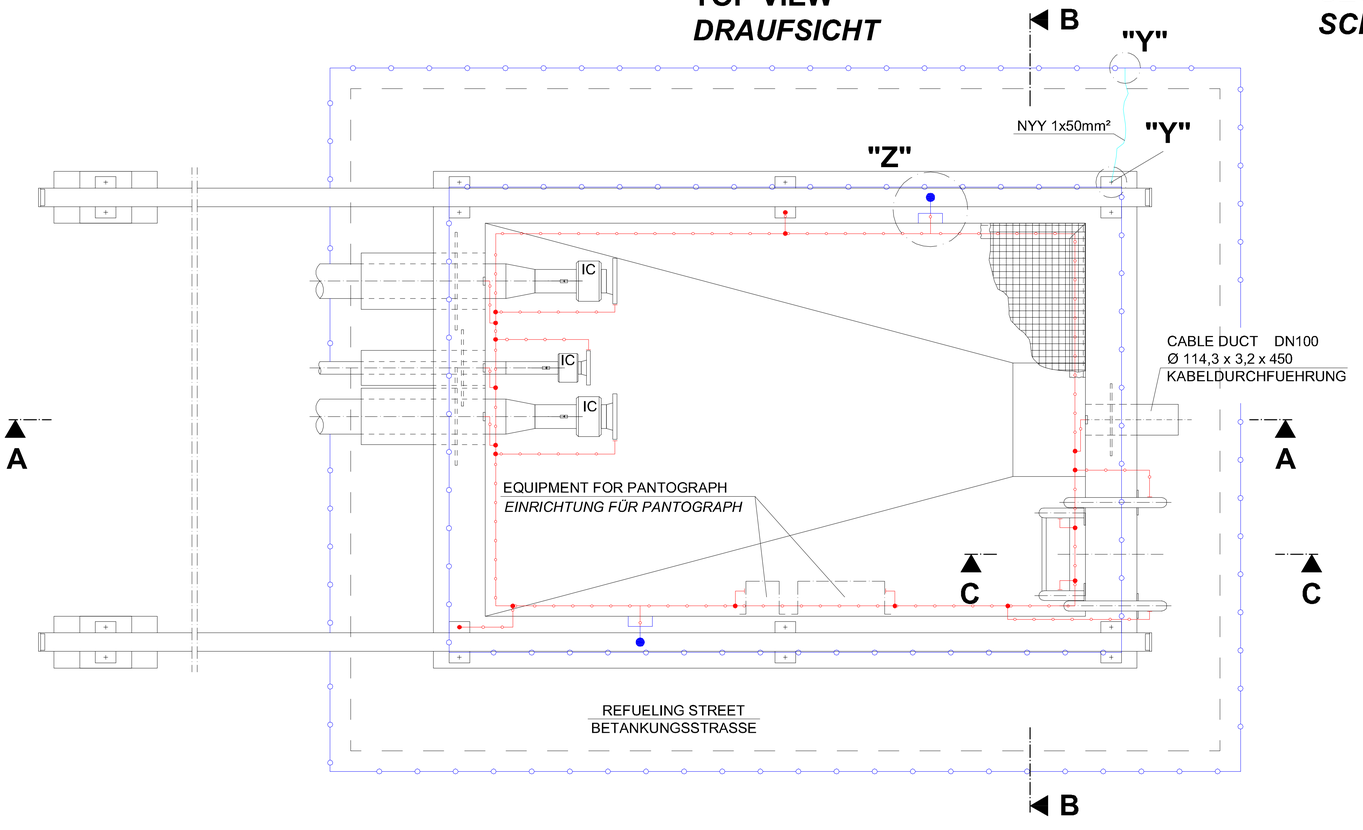

SECTION C - C
SCHNITT

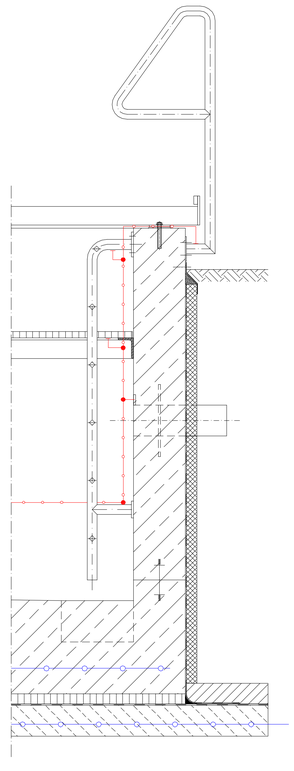

LEGEND
LEGENDE

STEEL STRIP 30 x 3,5mm IN CONCRETE / IN EARTH
(STAINLESS STEEL, MATERIAL NO. 1.457)
BANDSTAHL 30 x 3,5mm IM BETON / IM ERDREICH
(EDELSTAHL, WERKSTOFF NR. 1.457)

GALV. STEEL STRIP 30 x 3,5mm SURFACE - MOUNTED
VERZ. BANDSTAHL 30 x 3,5mm AUF PUTZ

IC — ISULLATING COUPLING
ISOLIERKUPPLUNG

PERTINENT DRAWINGS
ZUGEHÖRIGE ZEICHNUNGEN

C-12.2 CONSTRUCTION PLAN
KONSTRUKTIONSPLAN

E-12.3 DETAILS GROUNDIND CONNECTION
DETAILS ERDUNGSANSCHLUSS

REVISION ÄNDERUNG	DATE DATUM	DESCRIPTION BESCHREIBUNG	BY VON	COUNTRY LAND

HEADQUARTERS
UNITED STATES
AIR FORCES EUROPE
ENGINEERING & OPERATIONS

AIRFIELD
STANDARD DESIGN US
JET FUEL STORAGE AND
DISPENSING SYSTEMS

FLUGPLATZ
STANDARDPLANUNG US
FLUGKRAFTSTOFF -
VERSORGUNGSANLAGEN

BUILDING BAUWERK: TANK TRUCK REFUELING PIT (RIGHT SIDE)
TANKWAGEN - BETANKUNGSSCHACHT (RECHTSAUSFÜHRUNG)

DESSIGNATION BEZEICHNUNG: GROUNDING AND LIGHTNING PROTECTION PLAN
WITH ISULATING COUPLING
ERDUNG- UND BLITZSCHUTZPLAN
MIT ISOLIERKUPPLUNG

WORKED/BEARBEITET

PREPARED/AUFGESTELLT
LANDESBETRIEB LIEGENSCHAFTS- UND BAUGENEHMIGUNG
LBB-NIEDERLASSUNG LANDAU
L B B
ANSCHRIFT: UNTERTORPLATZ 1, 76829 LANDAU
TELEFON: (06341) 912-274 TELEFAX: (06341) 912-281
LANDAU,
BY PROXY / IN VERTRETUNG
ORIGINAL SIGNED BY
IN ORIGINAL GEZ.
STEFAN HOTSCHKINEITHER

APPROVED/GENEHMIGT
AMT
FÜR
BUNDESBAU
WALLSTR.1
55122 MAINZ
ORIGINAL SIGNED BY
IN ORIGINAL GEZ.
HENNING LÖTZ

INTRODUCED FOR CONSTRUCTION PROJECTS IN EUROPE (EXCEPT GERMANY)
EINGEFÜHRT FÜR BAUMASSNAHMEN IN EUROPA (AUSSER DEUTSCHLAND)

APPROVED GENEHMIGT: DATE DATUM 6. MAI 2015
ORIGINAL SIGNED BY
IN ORIGINAL GEZ.
GERALD SANDO
COMMAND FUEL FACILITIES ENGINEER
HQ USAFE - AFAFBDA / 1 PAC

SCALE MASSSTAB: 1:10
STANDARD SHEET
STANDARD PLAN
E - 12.2

CAD-project path: L:\0012\HOSE\DOKUMENTAR\DOKUMENTAR\ZEICHNUNGEN\2011\...
CAD-file/dbfile:

CONSTRUCTION PROJECT
BAUMASSNAHME

SHEET-NO. PLAN-NR. OF VON

SECTION A - A
SCHNITT

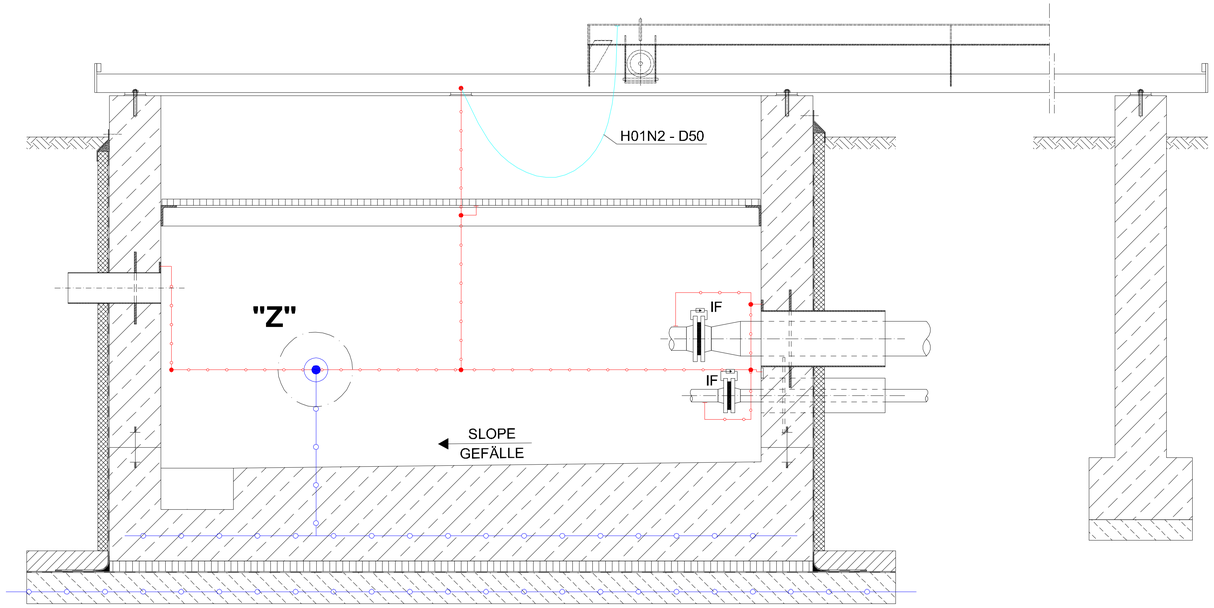

SECTION B - B
SCHNITT

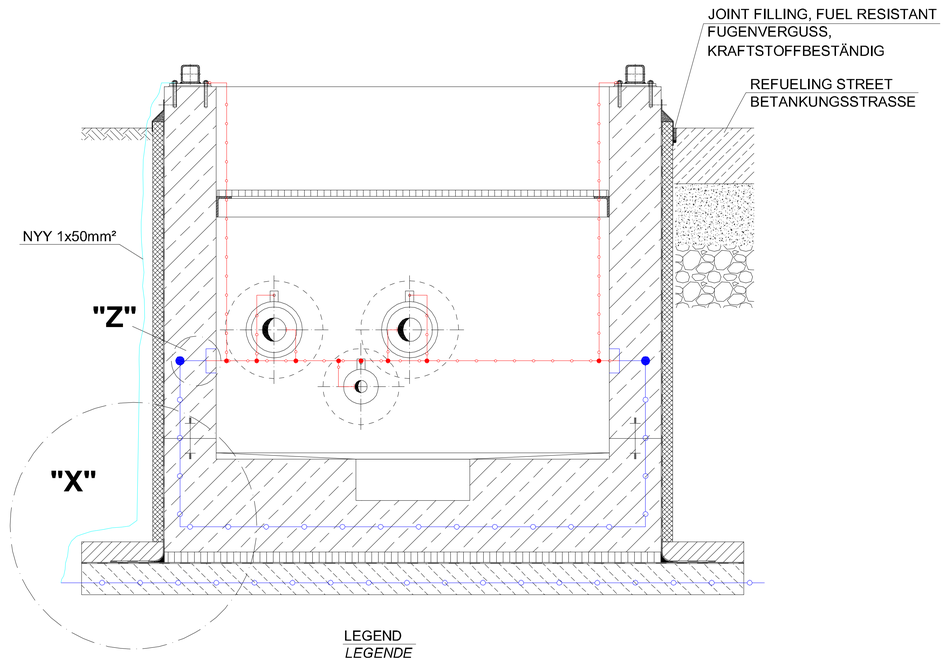

TOP VIEW
DRAUFSICHT

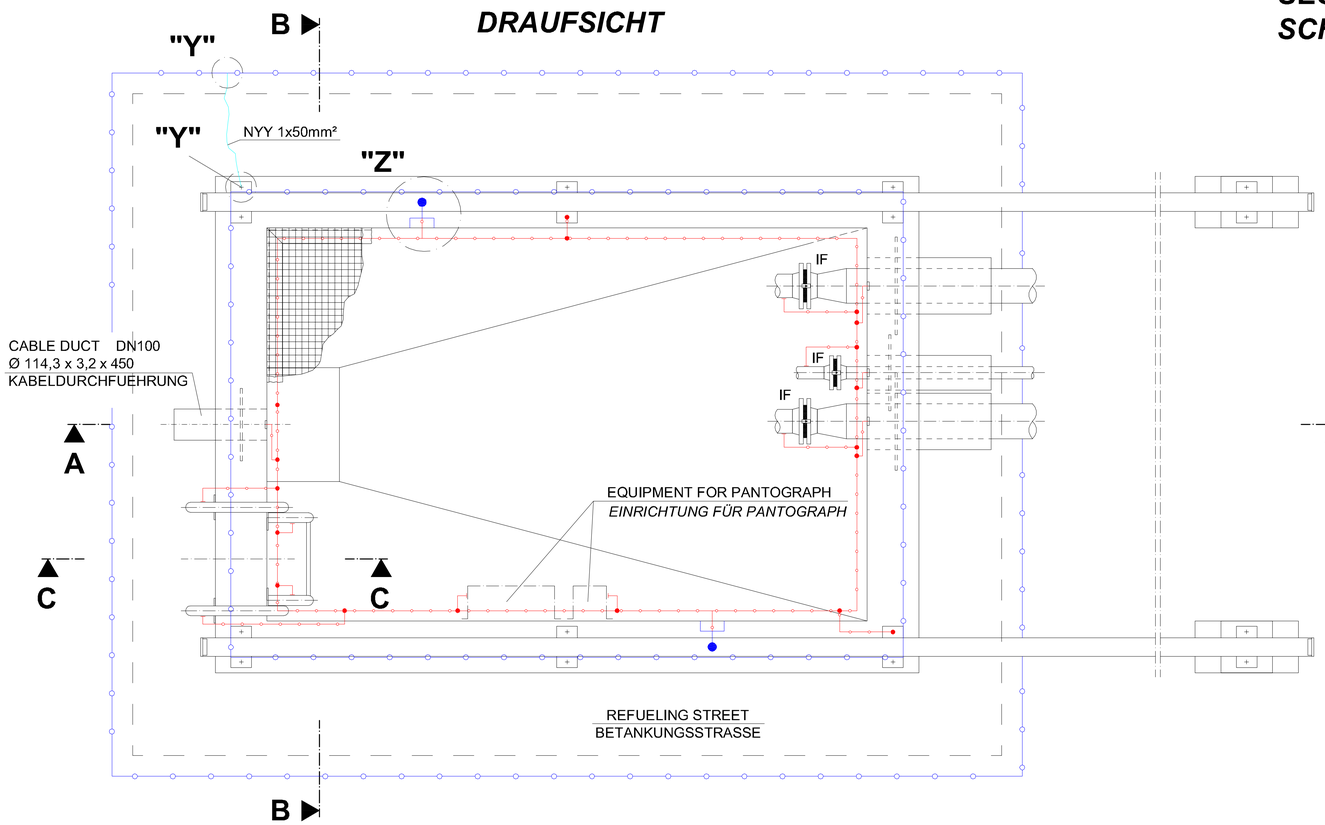

SECTION C - C
SCHNITT

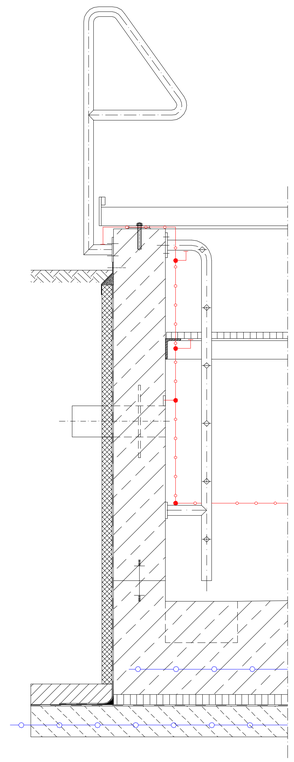

LEGEND
LEGENDE

STEEL STRIP 30 x 3,5mm IN CONCRETE / IN EARTH (STAINLESS STEEL, MATERIAL NO. 1.457)
BANDSTAHL 30 x 3,5mm IM BETON / IM ERDREICH (EDELSTAHL, WERKSTOFF NR. 1.457)

GALV. STEEL STRIP 30 x 3,5mm SURFACE - MOUNTED
VERZ. BANDSTAHL 30 x 3,5mm AUF PUTZ

IF — ISULLATING FLANGE
ISOLIERFLANSCH

PERTINENT DRAWINGS
ZUGEHÖRIGE ZEICHNUNGEN

C-12.1 CONSTRUCTION PLAN
KONSTRUKTIONSPLAN

E-12.3 DETAILS GROUNDIND CONNECTION
DETAILS ERDUNGSANSCHLUSS

REVISION ÄNDERUNG	DATE DATUM	DESCRIPTION BESCHREIBUNG	BY VON	COUNTRY LAND

HEADQUARTERS
UNITED STATES AIR FORCES EUROPE
ENGINEERING & OPERATIONS

AIRFIELD STANDARD DESIGN US
JET FUEL STORAGE AND DISPENSING SYSTEMS

FLUGPLATZ STANDARDPLANUNG US
FLUGKRAFTSTOFF - VERSORGUNGSANLAGEN

BUILDING BAUWERK: TANK TRUCK REFUELING PIT (LEFT SIDE)
TANKWAGEN - BETANKUNGSSCHACHT (LINKSAUSFÜHRUNG)

DESIGNATION BEZEICHNUNG: GROUNDING AND LIGHTNING PROTECTION PLAN
WITH ISULATING FLANGE
ERDUNG- UND BLITZSCHUTZPLAN
MIT ISOLIERFLANSCH

WORKED/BEARBEITET

PREPARED/AUSGESTELLT
LANDESBETRIEB LIEGENSCHAFTS- UND BAUBETREUUNG
LBB-NIEDERLASSUNG LANDAU
L - B - B
ANSCHRIFT: UNTERTORPLATZ 1 | 76829 LANDAU
TELEFON: (06341) 912-374 TELEFAX: (06341) 912-391
LANDAU,
BY PROXY / IN VERTRETUNG
ORIGINAL, SIGNED BY
IN ORIGINAL GEZ.
STEFAN HOTSCHENREUTHER

APPROVED/GENEHMIGT
AMT FÜR BUNDESBAU
WALLSTR.1
55122 MAINZ
ORIGINAL, SIGNED BY
IN ORIGINAL GEZ.
HENNING GÖTZ

INTRODUCED FOR CONSTRUCTION PROJECTS IN EUROPE (EXCEPT GERMANY)
EINGEführt FÜR BAUMASSNAHMEN IN EUROPA (AUSSER DEUTSCHLAND)

APPROVED GENEHMIGT — DATE DATUM: 6. MAI 2015
ORIGINAL, SIGNED BY
IN ORIGINAL GEZ.
GERALD SANKO
COMMAND FUEL FACILITIES ENGINEER
HQ USAFE - AFAFRICA / LPRC

SCALE MASSSTAB: 1:10
STANDARD SHEET STANDARD PLAN
E - 12.1
CAD-project path: C:\2012\HOSF\DOKUMENTE\DUDEN\pantopdokumente\2013...
CAD-Project: dgbfx.dwg

CONSTRUCTION PROJECT
BAUMASSNAHME

SHEET-NO. PLAN-NR. OF VON

SECTION A - A
SCHNITT

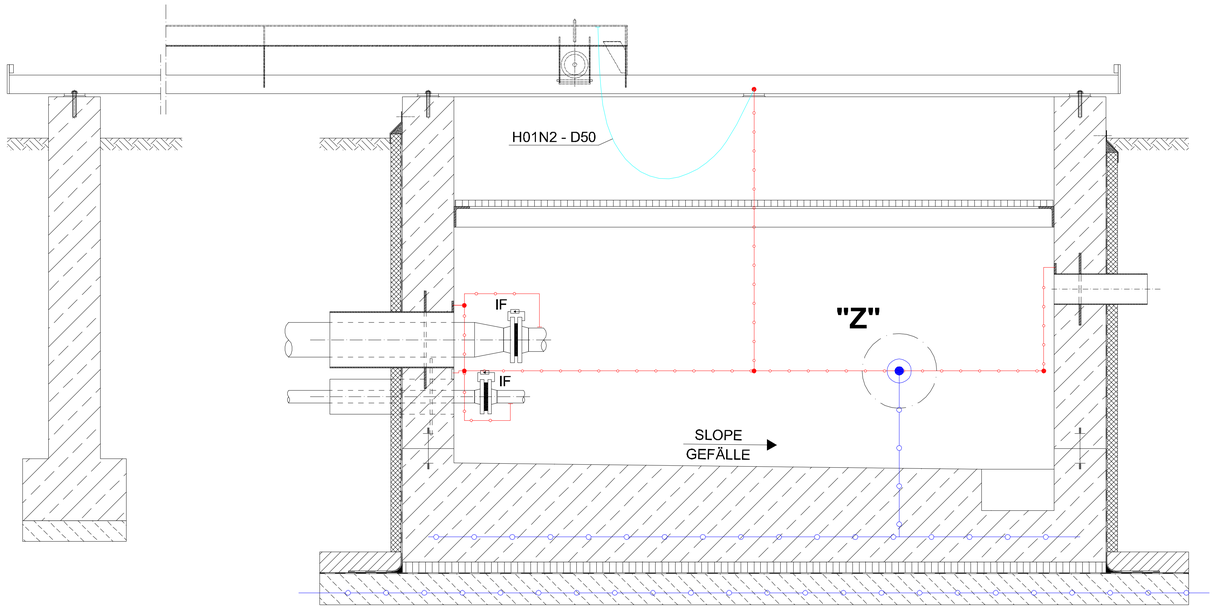

SECTION B - B
SCHNITT

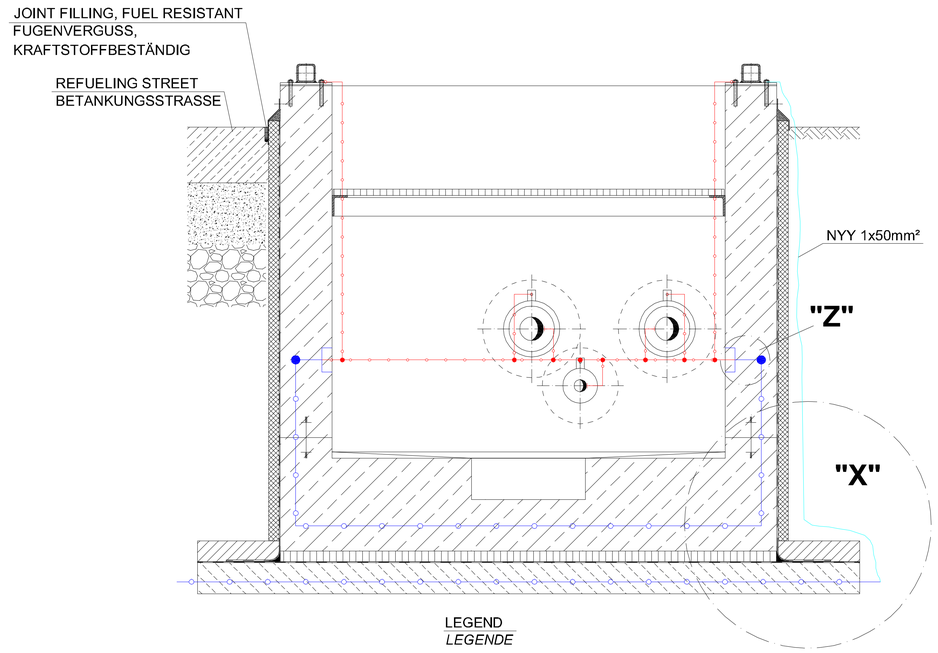

LEGEND
LEGENDE

STEEL STRIP 30 x 3,5mm IN CONCRETE / IN EARTH
(STAINLESS STEEL, MATERIAL NO. 1.457)
BANDSTAHL 30 x 3,5mm IM BETON / IM ERDREICH
(EDELSTAHL, WERKSTOFF NR. 1.457)

GALV. STEEL STRIP 30 x 3,5mm SURFACE - MOUNTED
VERZ. BANDSTAHL 30 x 3,5mm AUF PUTZ

IF ISULLATING FLANGE
ISOLIERFLANSCH

TOP VIEW
DRAUFSICHT

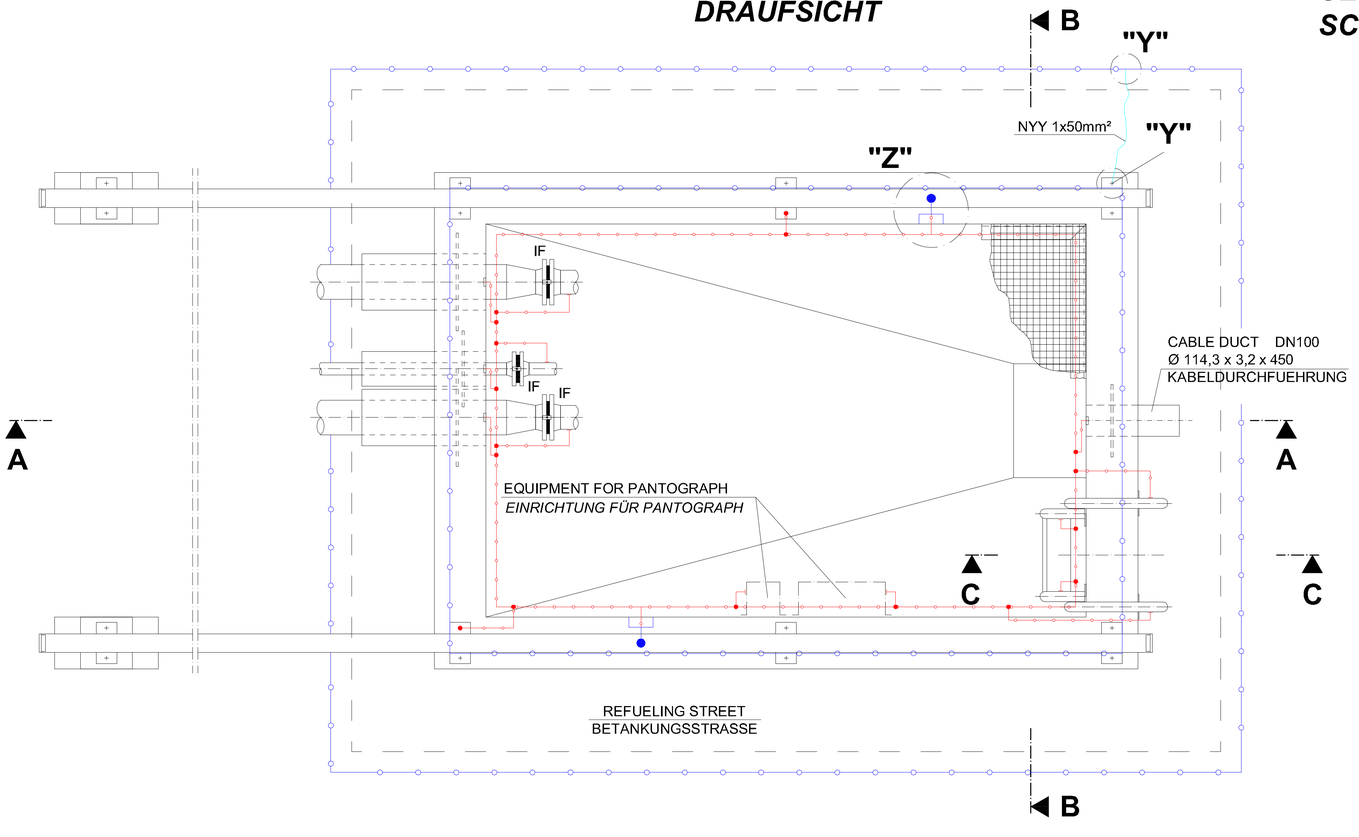

SECTION C - C
SCHNITT

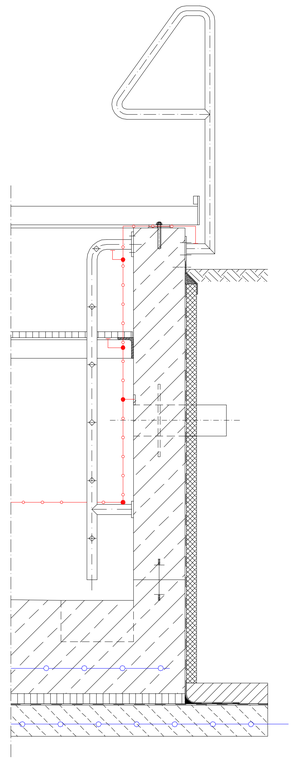

PERTINENT DRAWINGS
ZUGEHÖRIGE ZEICHNUNGEN

C-12.2 CONSTRUCTION PLAN
KONSTRUKTIONSPLAN

E-12.3 DETAILS GROUNDIND CONNECTION
DETAILS ERDUNGSANSCHLUSS

REVISION ÄNDERUNG	DATE DATUM	DESCRIPTION BESCHREIBUNG	BY VON	COUNTRY LAND

HEADQUARTERS
UNITED STATES
AIR FORCES EUROPE
ENGINEERING & OPERATIONS

AIRFIELD
STANDARD DESIGN US
JET FUEL STORAGE AND
DISPENSING SYSTEMS

FLUGPLATZ
STANDARDPLANUNG US
FLUGKRAFTSTOFF -
VERSORGUNGSANLAGEN

BUILDING BAUWERK: TANK TRUCK REFUELING PIT (RIGHT SIDE)
TANKWAGEN - BETANKUNGSSCHACHT (RECHTSAUSFÜHRUNG)

DESIGNATION BEZEICHNUNG: GROUNDING AND LIGHTNING PROTECTION PLAN
WITH ISULATING FLANGE
ERDUNG- UND BLITZSCHUTZPLAN
MIT ISOLIERFLANSCH

WORKED/BEARBEITET

PREPARED/AUFGESTELLT
LANDESBETRIEB LIEGENSCHAFTS- UND BAUBETREUUNG
LBB-NIEDERLASSUNG LANDAU
L · B · B
ANSCHRIFT: UNTERTORPLATZ 1 ; 76829 LANDAU
TELEFON: (06341) 912-276 TELEFAX: (06341) 912-285
LANDAU,
BY PROXY / IN VERTRETUNG
ORIGINAL SIGNED BY
IN ORIGINAL GEZ.
STEFAN HOTSCHENREUTHER

APPROVED/GENEHMIGT
AMT
FÜR
BUNDESBAU
WALLSTR.1
55122 MAINZ
ORIGINAL SIGNED BY
IN ORIGINAL GEZ.
HENNING GÖTZ

INTRODUCED FOR CONSTRUCTION PROJECTS IN EUROPE (EXCEPT GERMANY)
EINGEFÜHRT FÜR BAUMASSNAHMEN IN EUROPA (AUSSER DEUTSCHLAND)

APPROVED GENEHMIGT DATE DATUM 6. MAI 2015
ORIGINAL SIGNED BY
IN ORIGINAL GEZ.
GERALD SANKO
COMMAND FUEL FACILITIES ENGINEER
HQ USAFE - AFAFRICA / AFRO

SCALE MASSSTAB 1:10
STANDARD SHEET
STANDARD PLAN
E - 12.2
CAD-project path: 0001240681000documentation2010Warungsdokumente2011...
CAD-Projektpfad:

CONSTRUCTION PROJECT
BAUMASSNAHME

SHEET-NO.
PLAN-NR.
OF
VON

DETAIL PIPE PENETRATION, CASING
DETAIL ROHRDURCHFÜHRUNG, MANTELROHR

DETAIL CABLE DUCT
DETAIL KABELDURCHFÜHRUNG

NOT TO SCALE
OHNE MASSTAB

		A mm	L mm
PIPE PENETRATION ROHRDURCHFÜHRUNG	DN 250	ø273,0	600
	DN 150	ø168,3	600
CABLE DUCT KABELDURCHFÜHRUNG	DN 100	ø114,3	450

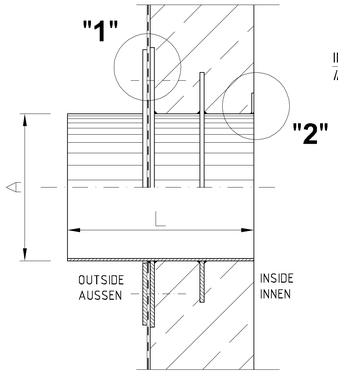

DETAIL "1"

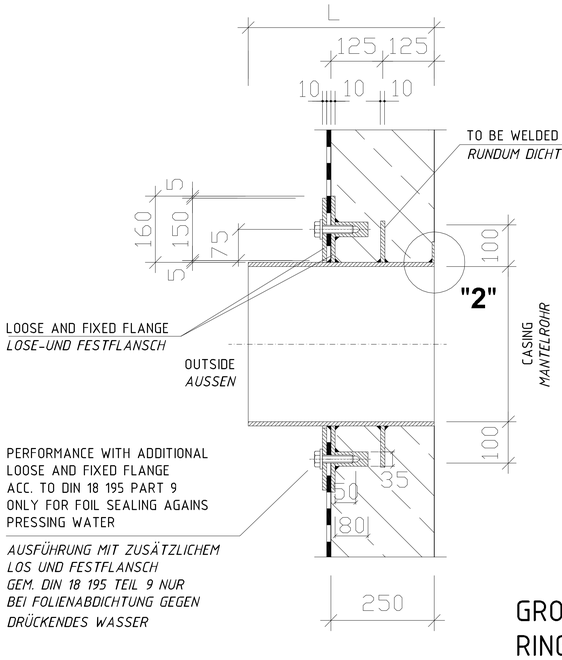

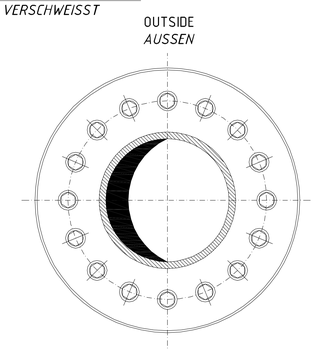

DETAIL "2"

GROUNDING CONNECTION CASING ON INTERNAL RING GROUNDING INSTALLATION
ERDUNGSANSCHLUSS MANTELROHR AN INNENRINGERDER

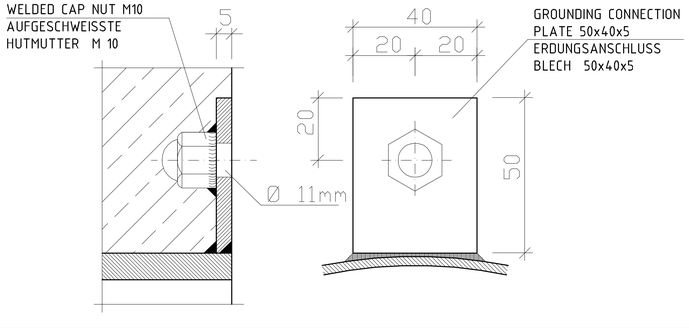

DETAIL "X"

NOT TO SCALE
OHNE MASSSTAB

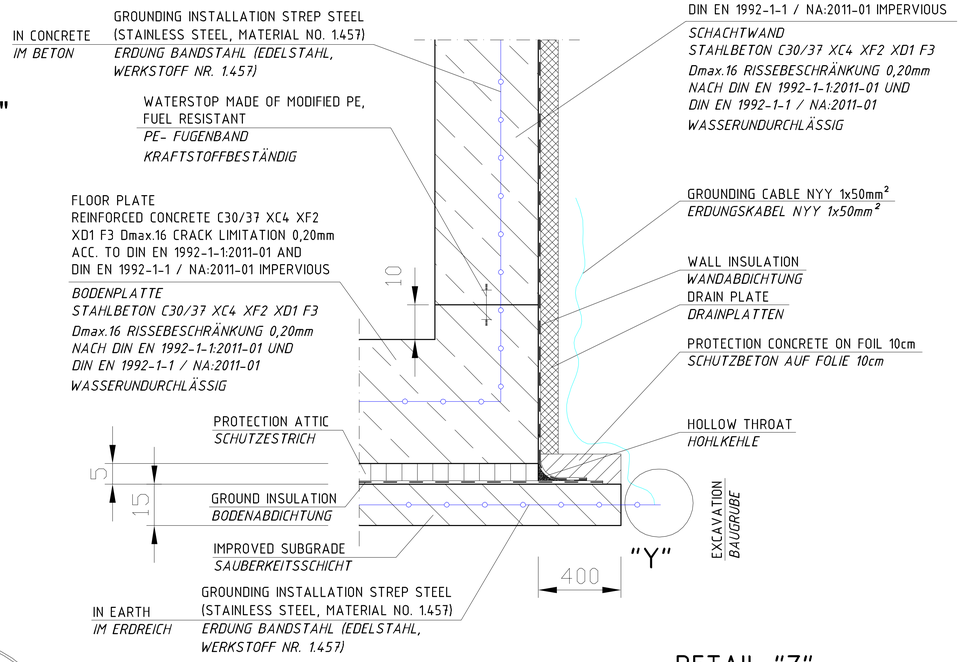

DETAIL "Z"

GROUNDING CONNECTION
ERDUNGSANSCHLUSS

(INSIDE)
(INNEN)
NOT TO SCALE
OHNE MASSSTAB

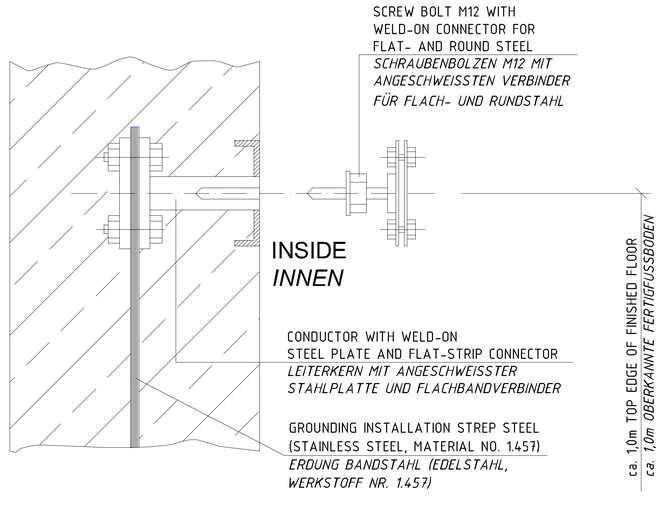

DETAIL "Y"

CONNECTION TO GROUNDING
ANSCHLUSS ERDUNG

NO SCALE / *OHNE MASSSTAB*

GROUNDING CABLE NYY 1x50mm² WITH CABLE LUG
AND SCREW CONNECTION M10 WITH GUARD RING
ERDUNGSKABEL NYY 1x50mm² MIT KABELSCHUH
UND SCHRAUBVERBINDUNG M10 MIT SICHERUNGSRING

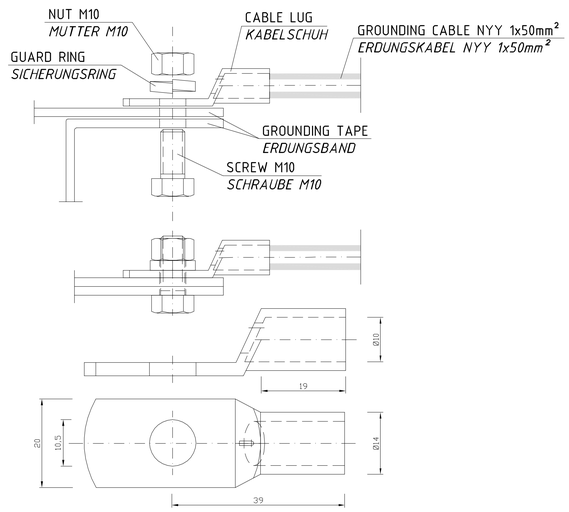

PERTINENT DRAWINGS
ZUGEHÖRIGE ZEICHNUNGEN

C-12.1 CONSTRUCTION PLAN (LEFT SIDE)
BAUKONSTRUKTIONSPLAN (LINKSAUSFÜHRUNG)

C-12.2 CONSTRUCTION PLAN (RIGHT SIDE)
BAUKONSTRUKTIONSPLAN (RECHTSAUSFÜHRUNG)

REVISION ÄNDERUNG	DATE DATUM	DESCRIPTION BESCHREIBUNG	BY VON	COUNTRY LAND

HEADQUARTERS
UNITED STATES AIR FORCES EUROPE
ENGINEERING & OPERATIONS

AIRFIELD STANDARD DESIGN US
JET FUEL STORAGE AND DISPENSING SYSTEMS

FLUGPLATZ STANDARDPLANUNG US
FLUGKRAFTSTOFF - VERSORGUNGSANLAGEN

BUILDING BAUWERK: TANK TRUCK REFUELING PITS
TANKWAGEN - BETANKUNGSSCHÄCHTE

DESIGNATION BEZEICHNUNG: GROUNDING AND LIGHTNING PROTECTION PLAN , DETAILS
ERDUNG- UND BLITZSCHUTZPLAN , DETAILS

WORKED/BEARBEITET

PREPARED/AUFGESTELLT
LANDESBETRIEB LIEGENSCHAFTS- UND BAUWESEN
LBB-NIEDERLASSUNG LANDAU
L - B - B
ANSCHREIFT: UNTERTORPLATZ 1 ; 76829 LANDAU
TELEFON: (06341) 913-274 TELEFAX: (06341) 913-201
LANDAU,
BY PROXY / IN VERTRETUNG
ORIGINAL SIGNED BY
IN ORIGINAL SEC.
STEFAN HOTSCHENEUTHER

APPROVED/GENEHMIGT
AMT FÜR BUNDESBAU
WALLSTR.1
55122 MAINZ
ORIGINAL SIGNED BY
IN ORIGINAL SEC.
HENNING GÖTZ

INTRODUCED FOR CONSTRUCTION PROJECTS IN EUROPE (EXCEPT GERMANY)
EINGEFÜHRT FÜR BAUMASSNAHMEN IN EUROPA (AUSSER DEUTSCHLAND)

APPROVED/GENEHMIGT DATE/DATUM 6. MAI 2015
ORIGINAL SIGNED BY
IN ORIGINAL SEC.
GERALD SAMKO
COMMAND FUEL FACILITIES ENGINEER
HQ USAFE - AFAFRICA / A7NO

SCALE/MASSSTAB: NOT TO SCALE / OHNE MASSSTAB
STANDARD SHEET/STANDARD PLAN
E - 12.3
CAD-project path/CAD-Projektpfad: 2001274006 (DRDA)\Humanitär\STUDTfleet\ingabe\humanitär\2013L...

CONSTRUCTION PROJECT
BAUMASSNAHME

SHEET-NO. PLAN-NR.
OF VON