TEST PIT (IN THE APRON)
TESTSCHACHT *(IN DER FLÄCHE)*

15

C-15.1 CONSTRUCTION PLAN
BAUKONSTRUKTIONSPLAN

M-15.1 MECHANICAL INATALLATION, TOP VIEW AND SECTION "A", "B"
MASCHINENTECHNISCHE INSTALLATION, DRAUFSICHT UND SCHNITT "A" , "B"

E-15.1 GROUNDING AND LIGHTNING PROTECTION PLAN
ERDUNGS- UND BLITZSCHUTZPLAN

SECTION A-A
SCHNITT

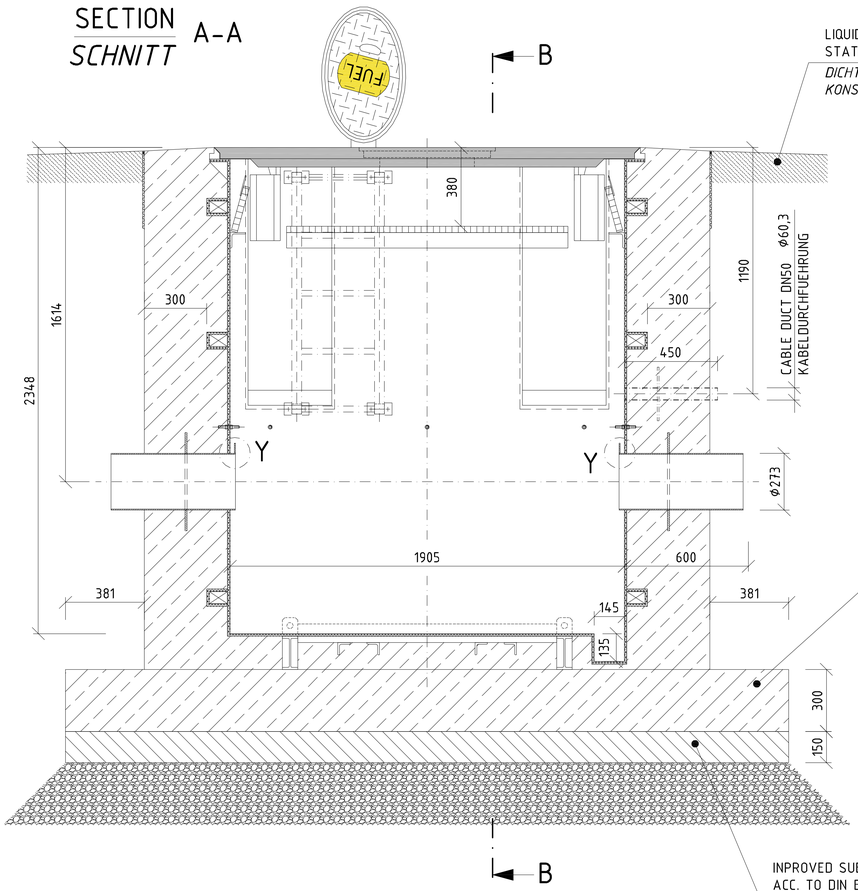

LIQUID TIGHT CONCRETE AREA ACC. TO STATIC- CONSTRUCTIVE DESIGN
DICHTFLÄCHE BETON NACH STATISCH-KONSTRUKTIVER BEMESSUNG

DETAIL "X"
GROUNDING CONNECTION
ERDUNGSANSCHLUSS
NOT TO SCALE
OHNE MASSTAB

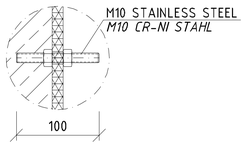

REINFORCED CONCRETE C30/37 XC4 XF2 XD1 F3 Dmax.16 CRACK LIMITATION 0,20mm ACC. TO DIN EN 1992-1-1:2011-01 AND DIN EN 1992-1-1 / NA:2011-01 IMPERVIOUS
STAHLBETON C30/37 XC4 XF2 XD1 F3 Dmax.16 RISSEBESCHRÄNKUNG 0,20mm NACH DIN EN 1992-1-1:2011-01 UND DIN EN 1992-1-1 / NA:2011-01 WASSERUNDURCHLÄSSIG

INPROVED SUBGRATE (CONCRETE C12/15 X0) ACC. TO DIN EN 1992-1-1:2011-01 AND DIN EN 1992-1-1 / NA:2011-01
SAUBERKEITSSCHICHT (BETON C12/15 X0) ACC. TO DIN EN 1992-1-1:2011-01 UND DIN EN 1992-1-1 / NA:2011-01

SECTION B-B
SCHNITT

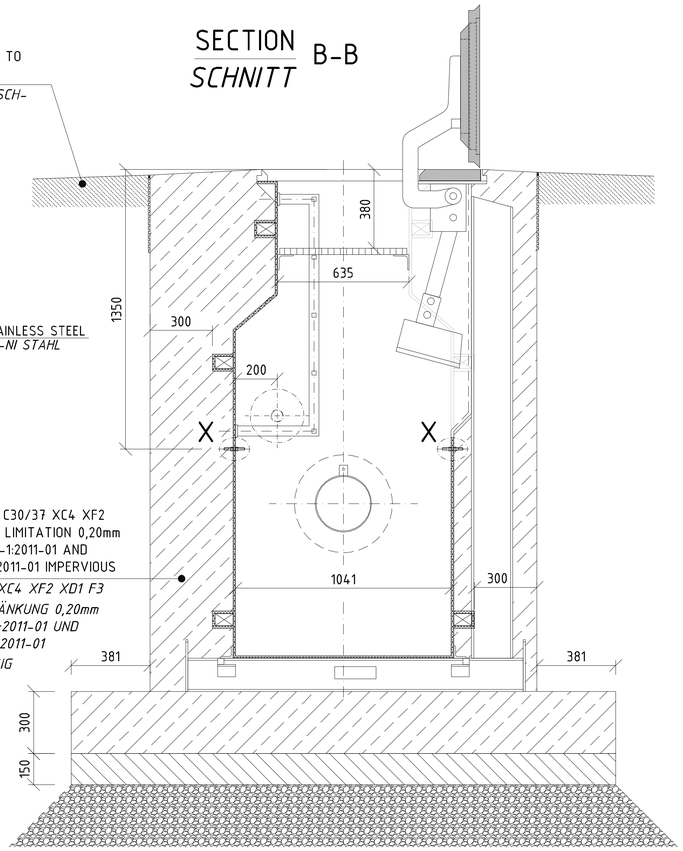

TOP VIEW
DRAUFSICHT

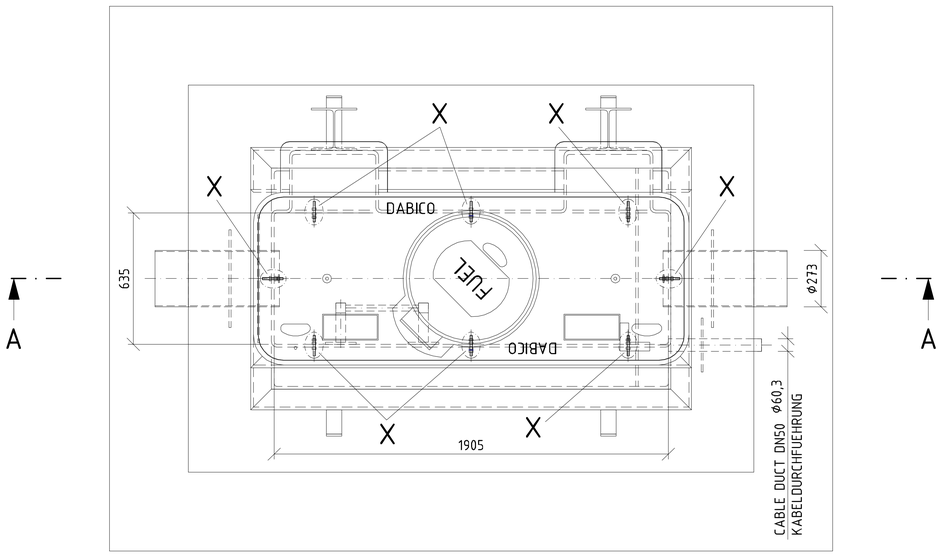

TOP VIEW
DRAUFSICHT

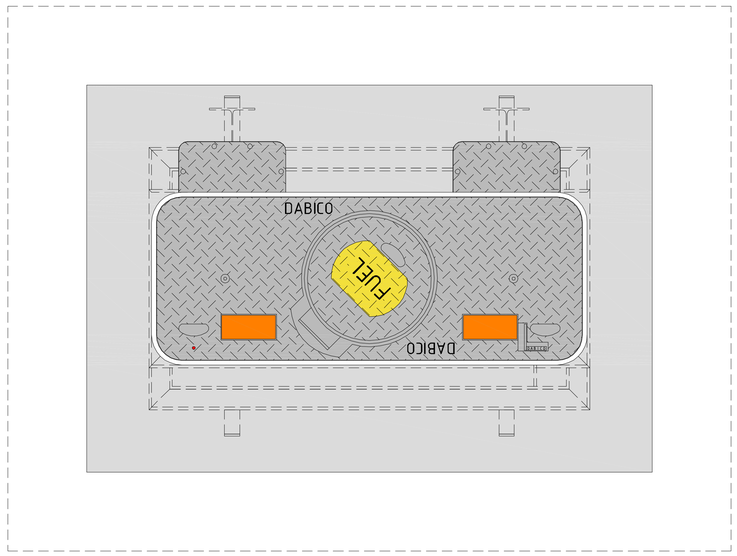

PIPE PENETRATION
ROHRDURCHFÜHRUNG

NOT TO SCALE / OHNE MASSTAB

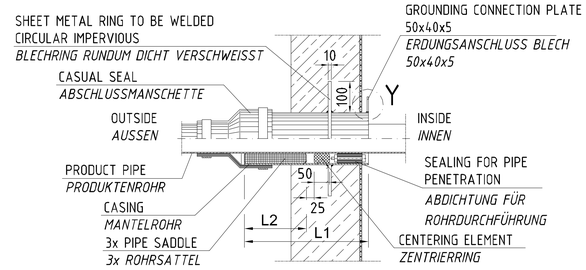

PRODUCT PIPE *ROHRLEITUNG*	PRODUCT PIPE PRODUKTENROHR mm	CASING MANTELROHR mm	L1 mm	L2 mm
DN150	Ø168,3	Ø273,0	600	250
CABLE DUCT/*KABELDURCHFÜHRUNG*	Ø60,3	450		

DETAIL "Y"
GROUNDING CONNECTION CASING ON INTERNAL RING GROUNDING INSTALLATION
ERDUNGSANSCHLUSS MANTELROHR AN INNENRINGERDER

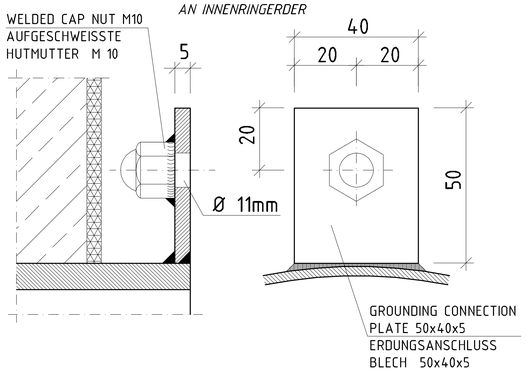

PERTINENT DRAWINGS
ZUGEHÖRIGE ZEICHNUNGEN

E-15.1 GROUNDING AND LIGHTNING PROTECTION PLAN
ERDUNGS- UND BLITZSCHUTZPLAN

REVISION ÄNDERUNG	DATE DATUM	DESCRIPTION BESCHREIBUNG	BY VON	COUNTRY LAND

HEADQUARTERS
UNITED STATES AIR FORCES EUROPE
ENGINEERING & OPERATIONS

AIRFIELD STANDARD DESIGN US
JET FUEL STORAGE AND DISPENSING SYSTEMS

FLUGPLATZ STANDARDPLANUNG US
FLUGKRAFTSTOFF - VERSORGUNGSANLAGEN

BUILDING BAUWERK: TEST PIT (IN THE APRON) TESTSCHACHT (IN DER FLÄCHE)

DESIGNATION BEZEICHNUNG: CONSTRUCTIONS PLAN BAUKONSTRUKTIONSPLAN

WORKED/BEARBEITET

PREPARED/AUFGESTELLT
LANDESAMT FÜR LIEGENSCHAFTS- UND BAUSTEUERUNG
LBB-NIEDERLASSUNG LANDAU
L - B - B
ANSCHRIFT: UNTERTORPLATZ 2, 76829 LANDAU
TELEFON: (06341) 913-274 TELEFAX: (06341) 913-261
LANDAU,
BY PROXY / IN VERTRETUNG
ORIGINAL: SIGNED BY
IN ORIGINAL: GEZ.
STEFAN HOTSCHENEUTHER

APPROVED/GENEHMIGT
AMT FÜR BUNDESBAU
WALLSTR.1
55122 MAINZ
ORIGINAL: SIGNED BY
IN ORIGINAL: GEZ.
HENNING GÖTZ

INTRODUCED FOR CONSTRUCTION PROJECTS IN EUROPE (EXCEPT GERMANY)
EINGEFÜHRT FÜR BAUMASSNAHMEN IN EUROPA (AUSSER DEUTSCHLAND)

APPROVED GENEHMIGT — DATE DATUM: 6. MAI 2015
ORIGINAL: SIGNED BY
IN ORIGINAL: GEZ.
GERALD BANKO
COMMAND FUEL FACILITIES ENGINEER
HQ USAFE - AFAFRICA / LFRD

SCALE MASSSTAB: 1:10

STANDARD SHEET STANDARD PLAN: C - 15.1

CAD-project path CAD-Projektpfad: 00012400\Dokumente\d\20.2270\eingabe\numerisch\2015_

CONSTRUCTION PROJECT
BAUMASSNAHME

SHEET-NO. PLAN-NR. OF VON

SECTION A-A
SCHNITT

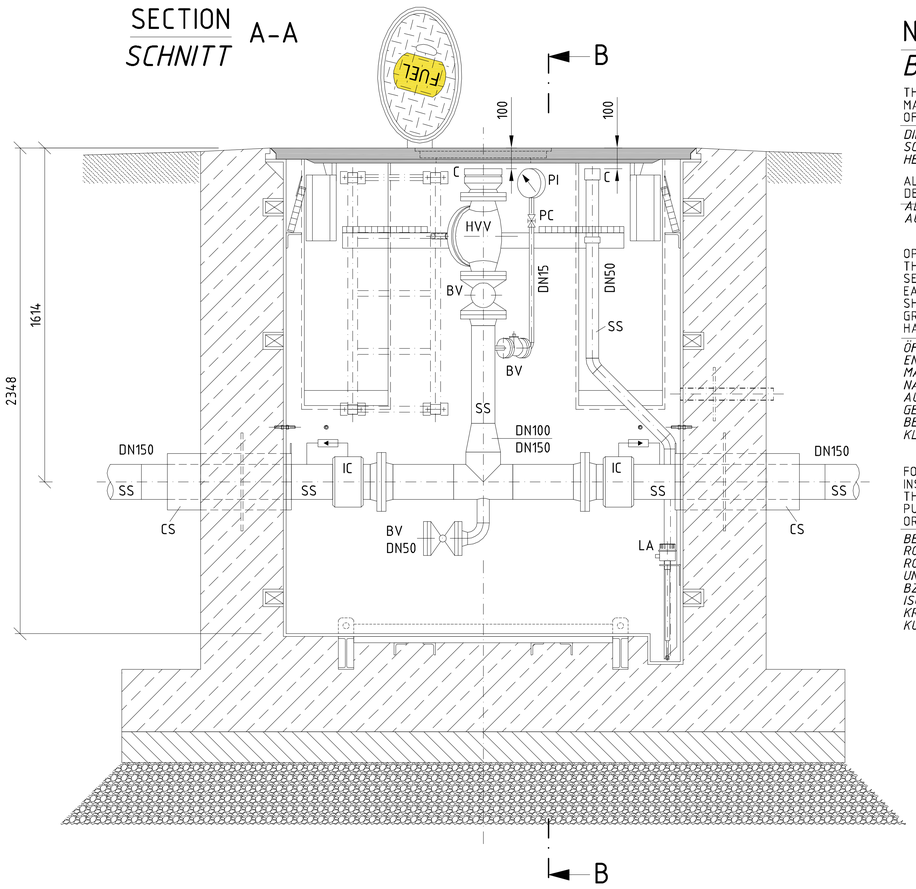

NOTES
BEMERKUNG

THE DIAMETER OF PROTECTION PIPE MAY VARY IN DEPENDENCE OF MANUFACTURER S SYSTEM.

DIE ANGEGEBENEN SCHUTZROHRNENNWEITEN KÖNNEN HERSTELLER-SPEZIFISCH VARIIEREN.

ALL VALVES AND FLANGES DESIGNED FOR PN 16

ALLE ARMATUREN UND FLANSCHE AUSGELEGT FÜR PN 16

OPENINGS IN THE GRATINGS ACC. TO THE MECHANICAL INSTALLATIONS AS SELECTED BY THE CONTRACTOR. EASY REMOVAL OF THE GRATINGS SHALL BE GUARANTEED, THE GRATINGS NEXT TO THE STAIRCASE HAVE TO BE DROP-TYPE

ÖFFNUNGEN IN DEN GITTERROSTEN ENTSPRECHEND DEN MASCHINENTECHNISCHEN EINBAUTEN NACH WAHL DES AN DER LEICHTE AUSBAU DER GITTERROSTE IST ZU GEWÄHRLEISTEN IM EINSTIEGS-BEREICH SIND DIE ROSTE KLAPPBAR AUSZUFÜHREN

FOR SUPPORTS OF PIPES AN INSULATION PIECE, MADE OF 10mm THICK FUEL RESITANT PLASTIC, IS TO PUT BETWEEN PIPES AND SUPPORTS OR HOLDERS.

BEI UNTERSTÜTZUNGEN VON ROHRLEITUNGEN IST ZWISCHEN ROHRLEITUNG UND UNTERSTUETZUNGSKONSTRUKTION BZW. HALTERUNG EINE ISOLIERPLATTE 10mm DICK AUS KRAFTSTOFFBESTAENDIGEN KUNSTSTOFF , ZU LEGEN.

SECTION B-B
SCHNITT

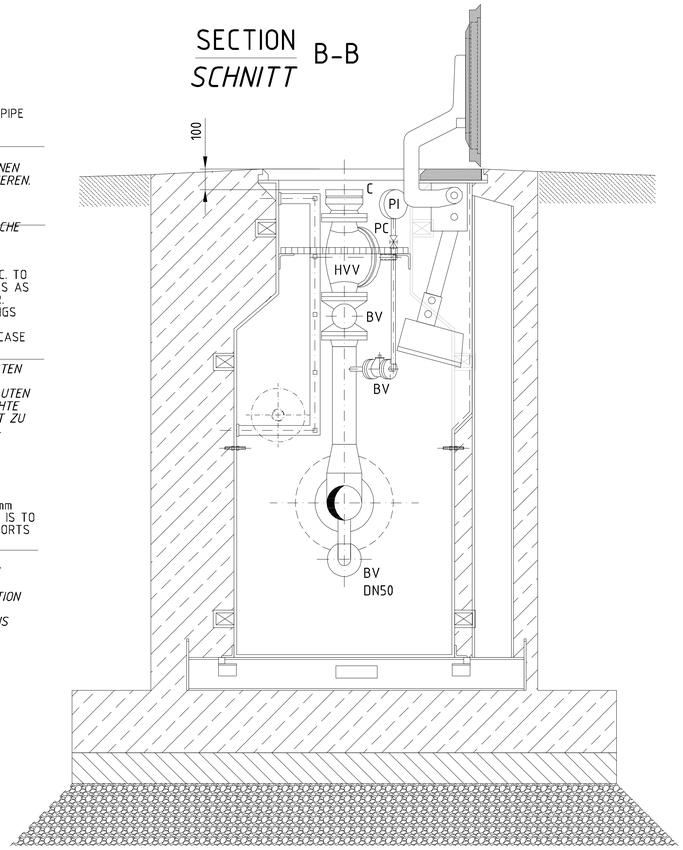

PIPE PENETRATION
ROHRDURCHFÜHRUNG

NOT TO SCALE / OHNE MASSTAB

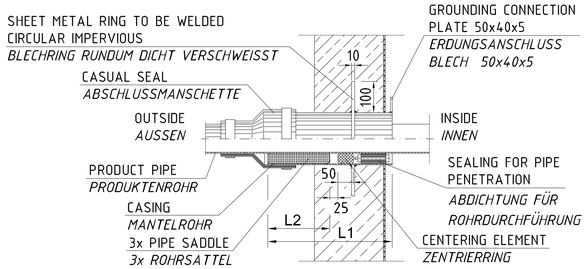

PRODUCT PIPE *ROHRLEITUNG*	PRODUCT PIPE PRODUKTENROHR mm	CASING MANTELROHR mm	L1 mm	L2 mm
DN300	⌀323,9	⌀419,0	600	250

LEGEND
LEGENDE

BV	BALL VALVE *KUGELHAHN*
C	QUICK COUPLING STS-M125 *SCHNELLKUPPLUNG STS-M125*
HVV	HYDRANT VALVE WITH VENTURI CONTROLER *HYDRANTENVENTIL MIT VENTURISTEUERUNG*
IC	INSULATING COUPLING WITH EX-PROOF SPARK GAP *ISOLIERKUPPLUNG MIT EX-FUNKENSTRECKE*
PC	PRESSURE GAUGE STOPCOCK *MANOMETERABSPERRVENTIL*
PI	PRESSURE GAUGE WITH STOPCOCK *MANOMETER MIT ABSPERRVENTIL*
CS	STEEL *STAHL*
SS	STAINLESS STEEL *CR-NI STAHL*
LA	LIQUID PROBE *FLÜSSIGKEITSSONDE*

WARNING !

CATHODIC-PROTECTED FACILTY !
DISCONECT CATHODIC PROTECTION SYSTEM PRIOR STARTING WORKS ON PIPES !
RE - ACTIVATE PROTECTIVE SYSTEM AS SOON AS WORKS ARE FINISH !

ACHTUNG !

ANLAGE KATHODISCH GESCHÜTZT !
VOR ARBEITEN AM DEN ROHRLEITUNGEN, KATHODISCHE KORROSIONSSCHUTZANLAGE ABSCHALTEN !
NACH BEENDEN DER ARBEITEN SOFORT WIEDER IN BETRIEB NEHMEN !

TOP VIEW
DRAUFSICHT

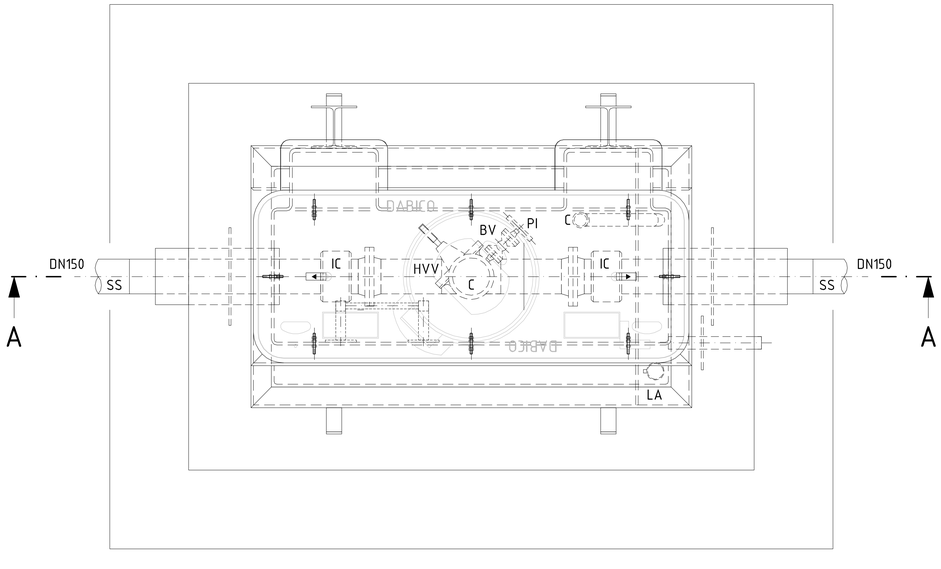

TOP VIEW
DRAUFSICHT

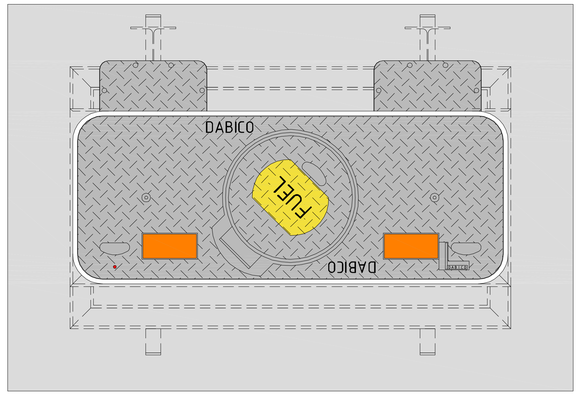

REVISION ÄNDERUNG	DATE DATUM	DESCRIPTION BESCHREIBUNG	BY VON	COUNTRY LAND

HEADQUARTERS
UNITED STATES AIR FORCES EUROPE
ENGINEERING & OPERATIONS

AIRFIELD STANDARD DESIGN US
JET FUEL STORAGE AND DISPENSING SYSTEMS

FLUGPLATZ STANDARDPLANUNG US
FLUGKRAFTSTOFF - VERSORGUNGSANLAGEN

BUILDING BAUWERK: TEST PIT (IN THE APRON) TESTSCHACHT (IN DER FLÄCHE)

DESIGNATION BEZEICHNUNG: MECHANICAL INSTALLATION WITH ISULATING COUPLING TOP VIEW AND SECTION A-A , SECTION B-B
MASCHINENTECHNISCHE INSTALLATION MIT ISOLIERKUPPLUNG DRAUFSICHT UND SCHNITT A-A , SCHNITT B-B

WORKED/BEARBEITET

PREPARED/AUFGESTELLT
LANDESBETRIEB LIEGENSCHAFTS- UND BAUWESEN
LBB-NIEDERLASSUNG LANDAU
L · B · B
ANSCHRIFT: UNTERTORPLATZ 1 ; 76829 LANDAU
TELEFON: (06341) 912-274 TELEFAX: (06341) 912-201
LANDAU,
BY PROXY / IN VERTRETUNG
ORIGINAL SIGNED BY
IN ORIGINAL GEZ.
STEFAN KOTSAS-DRESCHER

APPROVED/GENEHMIGT
AMT FÜR BUNDESBAU
WALLSTR.1
55122 MAINZ
ORIGINAL SIGNED BY
IN ORIGINAL GEZ.
HOHENEG-LÖTZ

INTRODUCED FOR CONSTRUCTION PROJECTS IN EUROPE (EXCEPT GERMANY)
EINGEFÜHRT FÜR BAUMASSNAHMEN IN EUROPA (AUSSER DEUTSCHLAND)

APPROVED GENEHMIGT — DATE DATUM: 6. MAI 2015
ORIGINAL SIGNED BY
IN ORIGINAL GEZ.
GERALD SINKO
COMMAND FUEL FACILITIES ENGINEER
HQ USAFE - AFAFBCO ; LRMC

SCALE MASSSTAB: 1:10

STANDARD SHEET
STANDARD PLAN

M - 15.1

CAD-project path: CAD-Projektpfad: 0:\0012 MOBIL\0 Dokumentation\05.02 Bauunterlagen\Bauunterlagen 2013\a...

CONSTRUCTION PROJECT
BAUMASSNAHME

SHEET-NO. PLAN-NR.
OF VON

SECTION A-A
SCHNITT

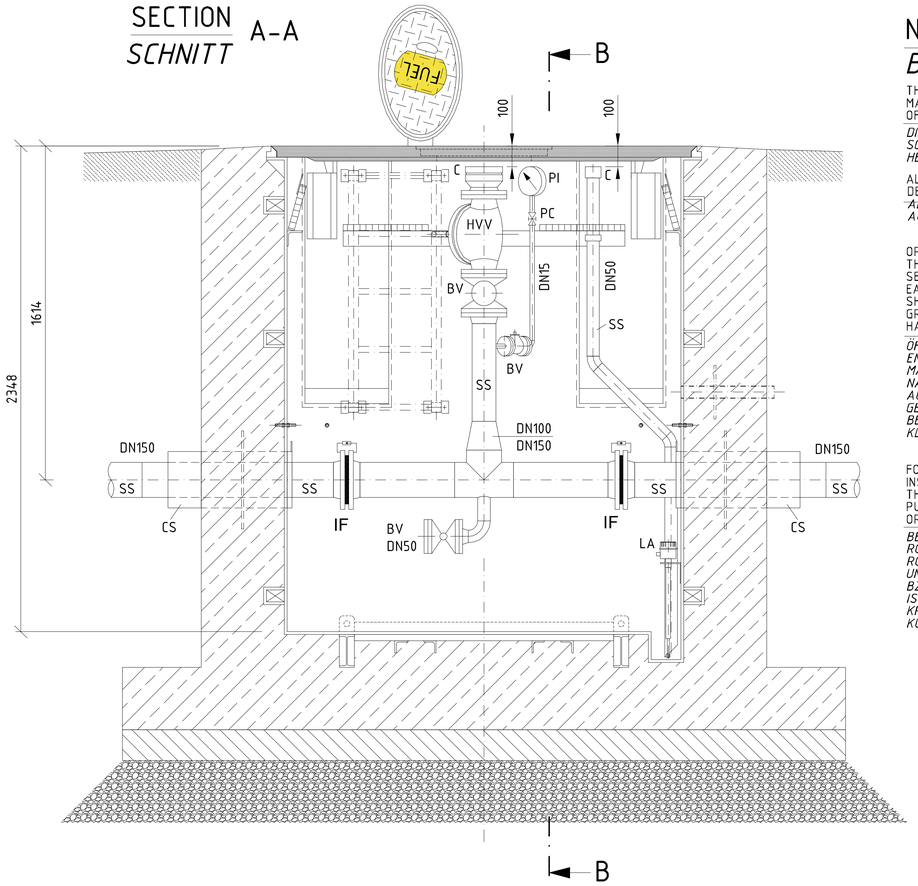

SECTION B-B
SCHNITT

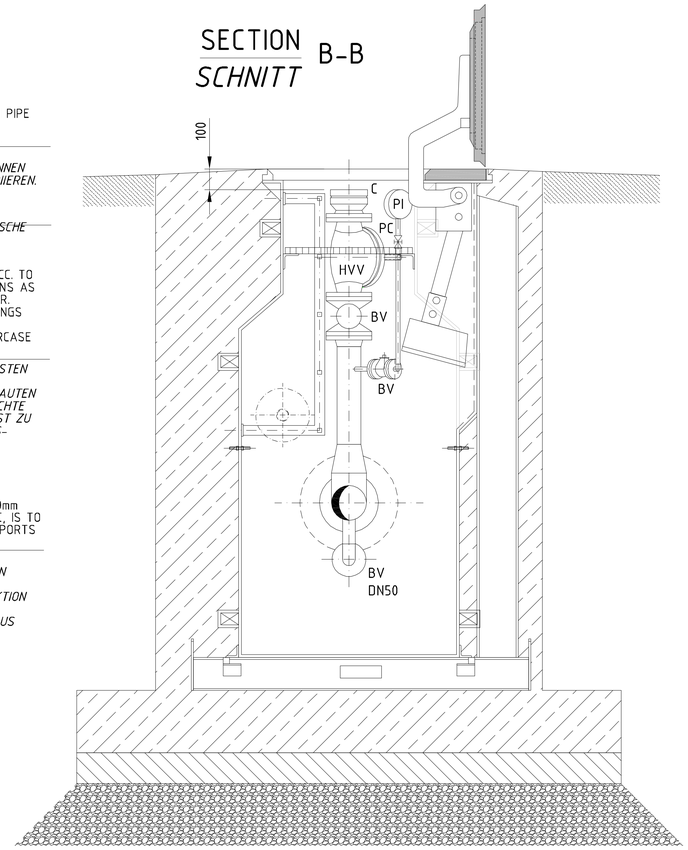

NOTES
BEMERKUNG

THE DIAMETER OF PROTECTION PIPE MAY VARY IN DEPENDENCE OF MANUFACTURER'S SYSTEM.

DIE ANGEGEBENEN SCHUTZROHRNENNWEITEN KÖNNEN HERSTELLER-SPEZIFISCH VARIIEREN.

ALL VALVES AND FLANGES DESIGNED FOR PN 16

ALLE ARMATUREN UND FLANSCHE AUSGELEGT FÜR PN 16

OPENINGS IN THE GRATINGS ACC. TO THE MECHANICAL INSTALLATIONS AS SELECTED BY THE CONTRACTOR. EASY REMOVAL OF THE GRATINGS SHALL BE GUARANTEED, THE GRATINGS NEXT TO THE STAIRCASE HAVE TO BE DROP-TYPE

ÖFFNUNGEN IN DEN GITTERROSTEN ENTSPRECHEND DEN MASCHINENTECHNISCHEN EINBAUTEN NACH WAHL DES AN DER LEICHTE AUSBAU DER GITTERROSTE IST ZU GEWÄHRLEISTEN IM EINSTIEGS-BEREICH SIND DIE ROSTE KLAPPBAR AUSZUFÜHREN

FOR SUPPORTS OF PIPES AN INSULATION PIECE, MADE OF 10mm THICK FUEL RESITANT PLASTIC, IS TO PUT BETWEEN PIPES AND SUPPORTS OR HOLDERS.

BEI UNTERSTÜTZUNGEN VON ROHRLEITUNGEN IST ZWISCHEN ROHRLEITUNG UND UNTERSTUETZUNGSKONSTRUKTION BZW. HALTERUNG EINE ISOLIERPLATTE 10mm DICK AUS KRAFTSTOFFBESTAENDIGEN KUNSTSTOFF , ZU LEGEN.

PIPE PENETRATION
ROHRDURCHFÜHRUNG

NOT TO SCALE / OHNE MASSTAB

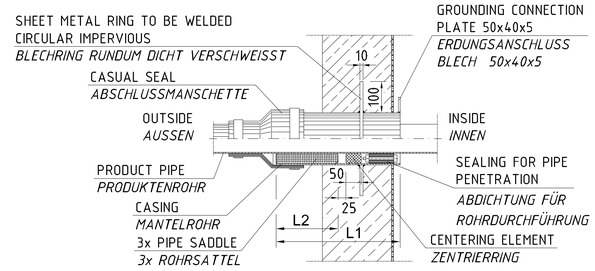

PRODUCT PIPE *ROHRLEITUNG*	PRODUCT PIPE PRODUKTENROHR mm	CASING MANTELROHR mm	L1 mm	L2 mm
DN300	Φ323,9	Φ419,0	600	250

LEGEND
LEGENDE

BV	BALL VALVE *KUGELHAHN*
C	QUICK COUPLING STS-M125 *SCHNELLKUPPLUNG STS-M125*
HVV	HYDRANT VALVE WITH VENTURI CONTROLER *HYDRANTENVENTIL MIT VENTURISTEUERUNG*
IF	INSULATING FLANGE WITH EX-PROOF SPARK GAP *ISOLIERFLANSCH MIT EX-FUNKENSTRECKE*
PC	PRESSURE GAUGE STOPCOCK *MANOMETERABSPERRVENTIL*
PI	PRESSURE GAUGE WITH STOPCOCK *MANOMETER MIT ABSPERRVENTIL*
CS	STEEL *STAHL*
SS	STAINLESS STEEL *CR-NI STAHL*
LA	LIQUID PROBE *FLUSSIGKEITSSONDE*

WARNING !

CATHODIC-PROTECTED FACILTY !
DISCONECT CATHODIC PROTECTION SYSTEM PRIOR STARTING WORKS ON PIPES !
RE - ACTIVATE PROTECTIVE SYSTEM AS SOON AS WORKS ARE FINISH !

ACHTUNG !

ANLAGE KATHODISCH GESCHÜTZT !
VOR ARBEITEN AM DEN ROHRLEITUNGEN, KATHODISCHE KORROSIONSSCHUTZANLAGE ABSCHALTEN !
NACH BEENDEN DER ARBEITEN SOFORT WIEDER IN BETRIEB NEHMEN !

TOP VIEW
DRAUFSICHT

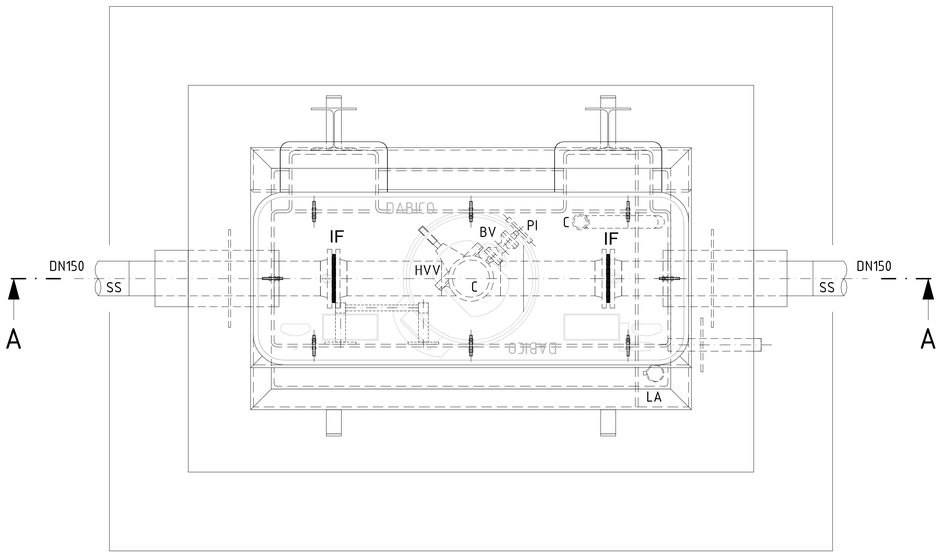

TOP VIEW
DRAUFSICHT

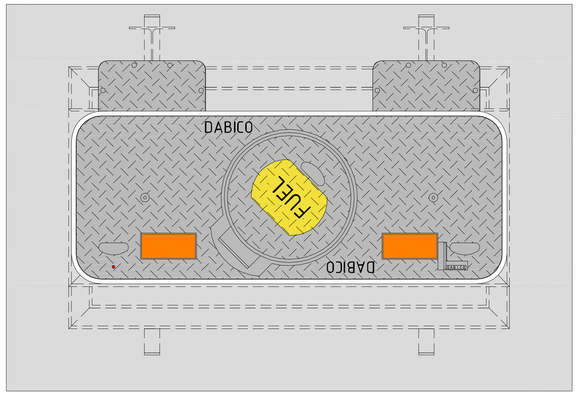

REVISION ÄNDERUNG	DATE DATUM	DESCRIPTION BESCHREIBUNG	BY VON	COUNTRY LAND

HEADQUARTERS
UNITED STATES AIR FORCES EUROPE
ENGINEERING & OPERATIONS

AIRFIELD STANDARD DESIGN US
JET FUEL STORAGE AND DISPENSING SYSTEMS

FLUGPLATZ STANDARDPLANUNG US
FLUGKRAFTSTOFF - VERSORGUNGSANLAGEN

BUILDING BAUWERK: TEST PIT (IN THE APRON) TESTSCHACHT (IN DER FLÄCHE)

DESIGNATION BEZEICHNUNG: MECHANICAL INSTALLATION WITH ISULATING FLANGE
TOP VIEW AND SECTION A-A , SECTION B-B
MASCHINENTECHNISCHE INSTALLATION MIT ISOLIERFLANSCH
DRAUFSICHT UND SCHNITT A-A , SCHNITT B-B

WORKED/BEARBEITET

PREPARED/AUFGESTELLT
LANDESBETRIEB LIEGENSCHAFTS- UND BAUWESEN
LBB-NIEDERLASSUNG LANDAU
L · B · B
ANSCHRIFT: UNTERTORPLATZ 1, 76829 LANDAU
TELEFON: (06341) 912-270 TELEFAX: (06341) 912-201
LANDAU,
BY PROXY / IN VERTRETUNG
ORIGINAL SIGNED BY
IN ORIGINAL UEZ
STEFAN HOTSCHNEIDER

APPROVED/GENEHMIGT
AMT FÜR BUNDESBAU
WALLSTR.1
55122 MAINZ
ORIGINAL SIGNED BY
IN ORIGINAL UEZ
HENNING GÖTZ

INTRODUCED FOR CONSTRUCTION PROJECTS IN EUROPE (EXCEPT GERMANY)
EINGEFÜHRT FÜR BAUMASSNAHMEN IN EUROPA (AUSSER DEUTSCHLAND)

APPROVED/GENEHMIGT — DATE/DATUM: 6. MAI 2015
ORIGINAL SIGNED BY
IN ORIGINAL UEZ
GERALD BANKO
COMMAND FUEL FACILITIES ENGINEER
HQ USAFE - AFAFRICA / A7RD

SCALE/MASSSTAB: 1:10
STANDARD SHEET / STANDARD PLAN
M - 15.1
CAD-project path/CAD-Projektpfad: E:\01210\DEUTSCH\Dokumente\05.02\Bauunterlagen\2015_...

CONSTRUCTION PROJECT
BAUMASSNAHME

SHEET-NO. / BLATT-NR.
OF / VON

SECTION A-A
SCHNITT

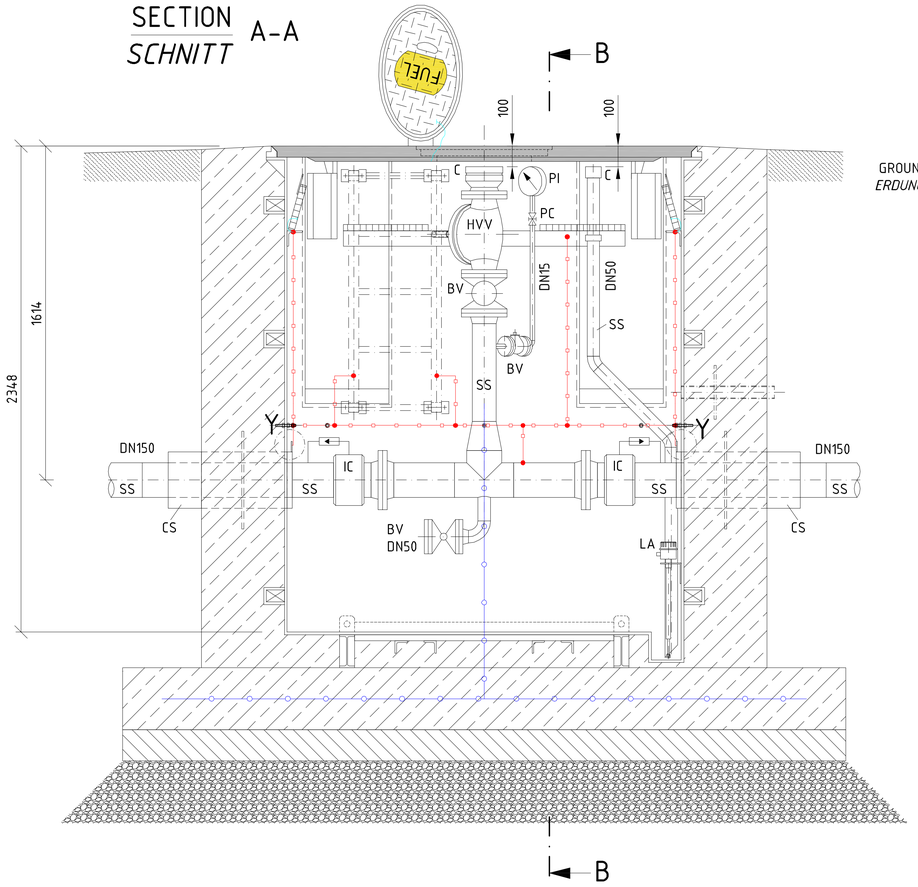

DETAIL "X"

GROUNDING CONNECTION AND SUPPORT
ERDUNGSANSCHLUSS UND HALTERUNG
NOT TO SCALE
OHNE MASSTAB

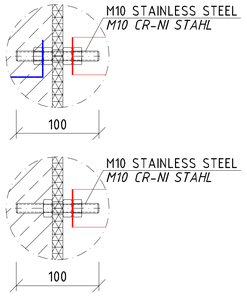

SECTION B-B
SCHNITT

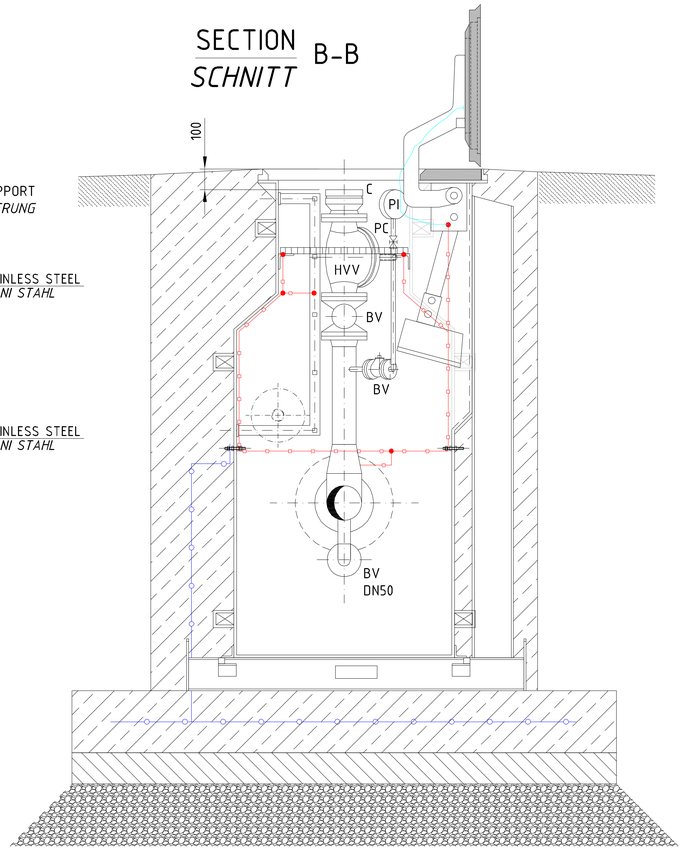

LEGEND
LEGENDE

BV	BALL VALVE *KUGELHAHN*
C	QUICK COUPLING STS-M125 *SCHNELLKUPPLUNG STS-M125*
HVV	HYDRANT VALVE WITH VENTURI CONTROLER *HYDRANTENVENTIL MIT VENTURISTEUERUNG*
IC	INSULATING COUPLING WITH EX-PROOF SPARK GAP *ISOLIERKUPPLUNG MIT EX-FUNKENSTRECKE*
PC	PRESSURE GAUGE STOPCOCK *MANOMETERABSPERRVENTIL*
PI	PRESSURE GAUGE WITH STOPCOCK *MANOMETER MIT ABSPERRVENTIL*
PR	PRESSURE EQUALIZING RESERVOIR *DRUCKSTOSSDÄMPFER*
SPL	SPADE PLATE *BRILLENSTECKSCHEIBE*
CS	STEEL *STAHL*
SS	STAINLESS STEEL *CR-NI STAHL*
LA	LIQUID PROBE *FLÜSSIGKEITSSONDE*
	EXP. PROOF SPARK GAP *EC- FUNKENSTRECKE*
	STEEL STRIP 30 x 3,5mm IN CONCRETE (STAINLESS STEEL, MATERIAL NO. 1.457) *BANDSTAHL 30 x 3,5mm IM BETON* *(EDELSTAHL, WERKSTOFF NR. 1.457)*
	STEEL STRIP 30 x 3,5mm (STAINLESS STEEL, MATERIAL NO. 1.457) *BANDSTAHL 30 x 3,5mm* *(EDELSTAHL, WERKSTOFF NR. 1.457)*
	GROUNDING CABLE H01N2-D50 *ERDUNGSKABEL H01N2-D50*

WARNING !

CATHODIC-PROTECTED FACILTY !
DISCONECT CATHODIC PROTECTION
SYSTEM PRIOR STARTING WORKS
ON PIPES !
RE - ACTIVATE PROTECTIVE SYSTEM
AS SOON AS WORKS ARE FINISH !

ACHTUNG !

ANLAGE KATHODISCH GESCHÜTZT !
VOR ARBEITEN AM DEN
ROHRLEITUNGEN, KATHODISCHE
KORROSIONSSCHUTZANLAGE
ABSCHALTEN !
NACH BEENDEN DER ARBEITEN
SOFORT WIEDER IN BETRIEB NEHMEN !

TOP VIEW
DRAUFSICHT

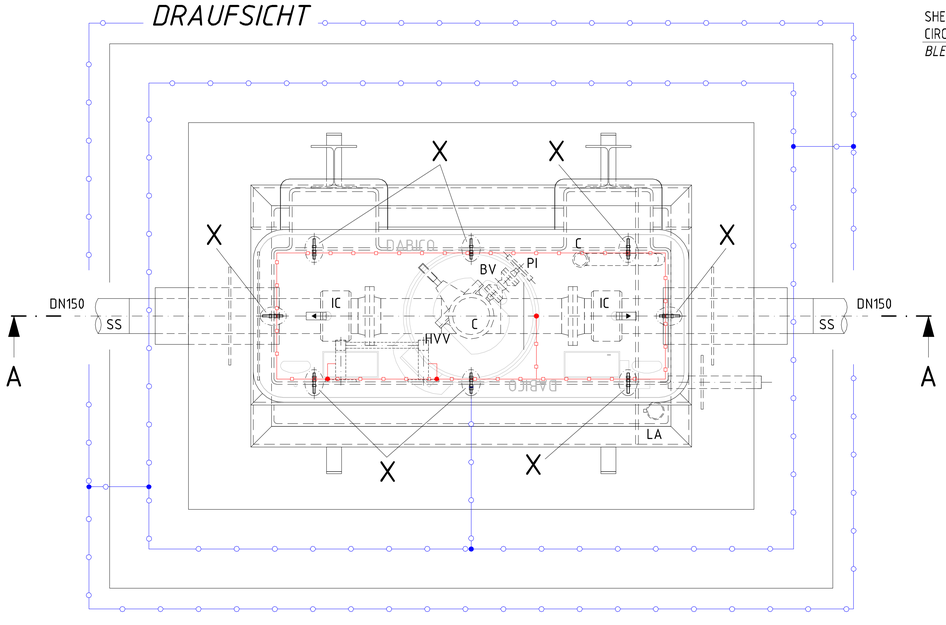

PIPE PENETRATION
ROHRDURCHFÜHRUNG

NOT TO SCALE / OHNE MASSSTAB

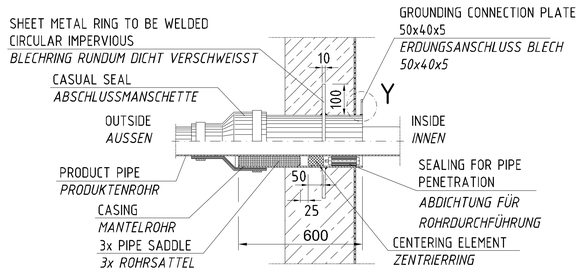

DETAIL "Y"

GROUNDING CONNECTION CASING ON INTERNAL
RING GROUNDING INSTALLATION
ERDUNGSANSCHLUSS MANTELROHR
AN INNENRINGERDER

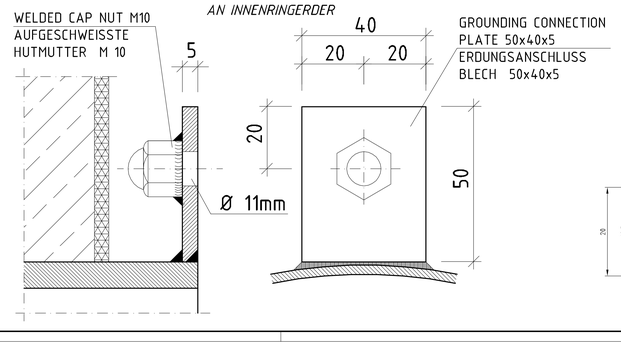

DETAIL
CONNECTION TO GROUNDING
ANSCHLUSS ERDUNG

NO SCALE / *OHNE MASSSTAB*

GROUNDING CABLE WITH CABLE LUG AND
SCREW CONNECTION M10 WITH GUARD RING
ERDUNGSKABEL MIT KABELSCHUH UND
SCHRAUBVERBINDUNG M10 MIT SICHERUNGSRING

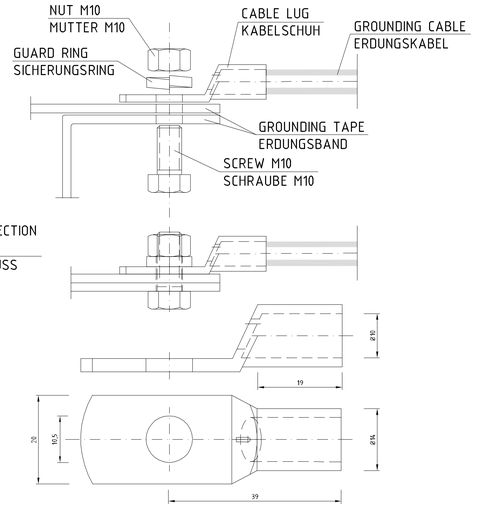

REVISION ÄNDERUNG	DATE DATUM	DESCRIPTION BESCHREIBUNG	BY VON	COUNTRY LAND

HEADQUARTERS
UNITED STATES
AIR FORCES EUROPE
ENGINEERING & OPERATIONS

AIRFIELD STANDARD DESIGN US JET FUEL STORAGE AND DISPENSING SYSTEMS	FLUGPLATZ STANDARDPLANUNG US FLUGKRAFTSTOFF - VERSORGUNGSANLAGEN

BUILDING BAUWERK: TEST PIT (IN THE APRON)
TESTSCHACHT (IN DER FLÄCHE)

DESIGNATION BEZEICHNUNG: GROUNDING AND LIGHTNING PROTECTION PLAN
TOP WIEV ANS SECTIONS WITH ISULATING COUPLING
ERDUNGS- UND BLITZSCHUTZPLAN
DRAUFSICHT UND SCHNITTE MIT ISOLIERKUPPLUNG

WORKED/BEARBEITET

PREPARED/AUFGESTELLT
LANDESBETRIEB LIEGENSCHAFTS- UND BAUBETREUUNG
LBB-NIEDERLASSUNG LANDAU
L - B - B
ANSCHRIFT: UNTERTORPLATZ 1 ; 76829 LANDAU
TELEFON: (06341) 913-274 TELEFAX: (06341) 913-201
LANDAU,
BY PROXY / IN VERTRETUNG
ORIGINAL SIGNED BY
ON ORIGINAL DOC.
STEFAN HOTSCHENREUTHER

APPROVED/GENEHMIGT
AMT
FÜR
BUNDESBAU
WALLSTR.1
55122 MAINZ
ORIGINAL SIGNED BY
ON ORIGINAL DOC.
HENNING GÖTZ

INTRODUCED FOR CONSTRUCTION PROJECTS IN EUROPE (EXCEPT GERMANY)
EINGEFÜHRT FÜR BAUMASSNAHMEN IN EUROPA (AUSSER DEUTSCHLAND)

APPROVED GENEHMIGT — DATE DATUM 6. MAI 2015
ORIGINAL SIGNED BY
ON ORIGINAL DOC.
GERALD SIMKO
COMMAND FUEL FACILITIES ENGINEER
HQ USAFE - AFAFRICA / A PKI

SCALE MASSSTAB 1:10
STANDARD SHEET
STANDARD PLAN
E - 15.1
CAD-project path: 0001240\AFE\DFD\drawings\dwg\E-15.DWG
CAD-Project/File: 0001240\AFE\DFD\drawings\dwg\E-15.DWG

CONSTRUCTION PROJECT
BAUMASSNAHME

SHEET-NO.
PLAN-NR.
OF
VON

SECTION A-A
SCHNITT

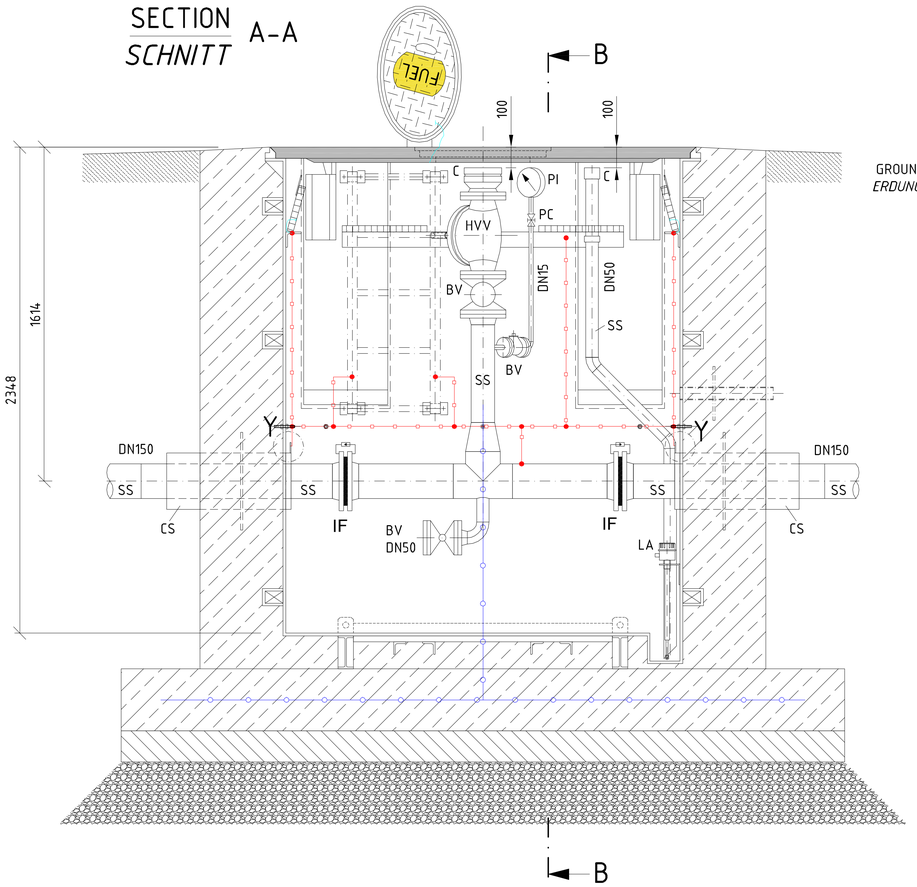

DETAIL "X"

GROUNDING CONNECTION AND SUPPORT
ERDUNGSANSCHLUSS UND HALTERUNG
NOT TO SCALE
OHNE MASSTAB

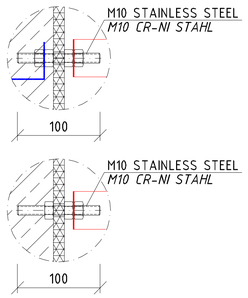

SECTION B-B
SCHNITT

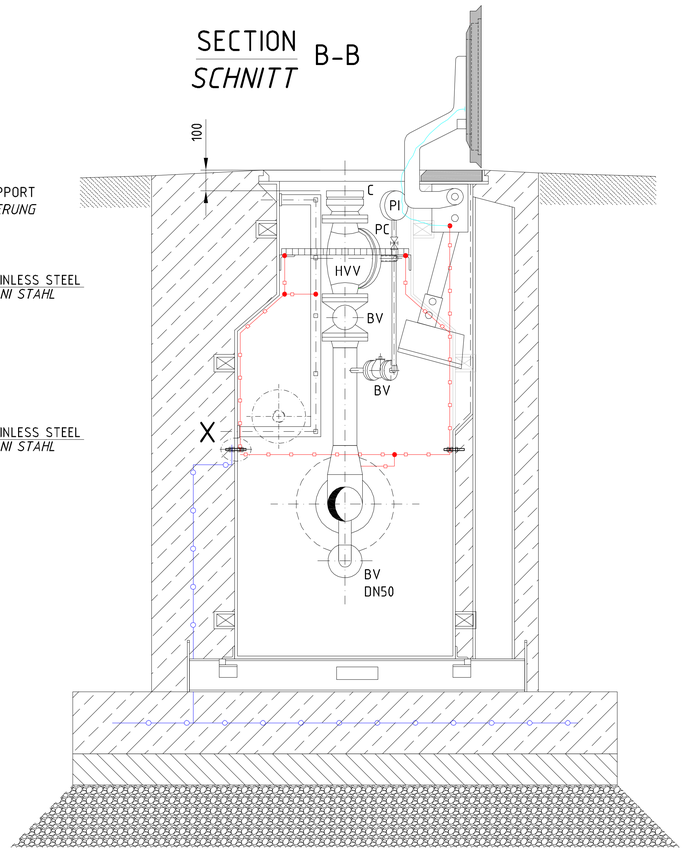

LEGEND
LEGENDE

BV	BALL VALVE *KUGELHAHN*
C	QUICK COUPLING STS-M125 *SCHNELLKUPPLUNG STS-M125*
HVV	HYDRANT VALVE WITH VENTURI CONTROLER *HYDRANTENVENTIL MIT VENTURISTEUERUNG*
IF	INSULATING FLANGE WITH EX-PROOF SPARK GAP *ISOLIERFLANSCH MIT EX-FUNKENSTRECKE*
PC	PRESSURE GAUGE STOPCOCK *MANOMETERABSPERRVENTIL*
PI	PRESSURE GAUGE WITH STOPCOCK *MANOMETER MIT ABSPERRVENTIL*
PR	PRESSURE EQUALIZING RESERVOIR *DRUCKSTOSSDÄMPFER*
SPL	SPADE PLATE *BRILLENSTECKSCHEIBE*
CS	STEEL *STAHL*
SS	STAINLESS STEEL *CR-NI STAHL*
LA	LIQUID PROBE *FLÜSSIGKEITSSONDE*
	EXP. PROOF SPARK GAP *EC- FUNKENSTRECKE*
	STEEL STRIP 30 x 3,5mm IN CONCRETE (STAINLESS STEEL, MATERIAL NO. 1.4571) *BANDSTAHL 30 x 3,5mm IM BETON* *(EDELSTAHL, WERKSTOFF NR. 1.4571)*
	STEEL STRIP 30 x 3,5mm (STAINLESS STEEL, MATERIAL NO. 1.4571) *BANDSTAHL 30 x 3,5mm* *(EDELSTAHL, WERKSTOFF NR. 1.4571)*
	GROUNDING CABLE H01N2-D50 *ERDUNGSKABEL H01N2-D50*

WARNING !

CATHODIC-PROTECTED FACILTY !
DISCONECT CATHODIC PROTECTION
SYSTEM PRIOR STARTING WORKS
ON PIPES !
RE - ACTIVATE PROTECTIVE SYSTEM
AS SOON AS WORKS ARE FINISH !

ACHTUNG !

ANLAGE KATHODISCH GESCHÜTZT !
VOR ARBEITEN AM DEN
ROHRLEITUNGEN, KATHODISCHE
KORROSIONSSCHUTZANLAGE
ABSCHALTEN !
NACH BEENDEN DER ARBEITEN
SOFORT WIEDER IN BETRIEB NEHMEN !

TOP VIEW
DRAUFSICHT

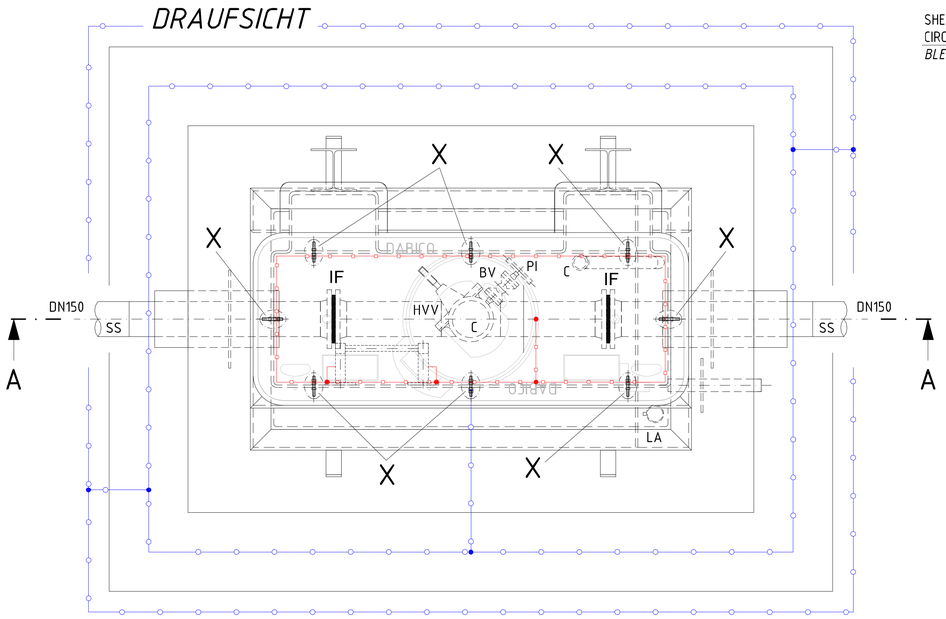

PIPE PENETRATION
ROHRDURCHFÜHRUNG

NOT TO SCALE / OHNE MASSTAB

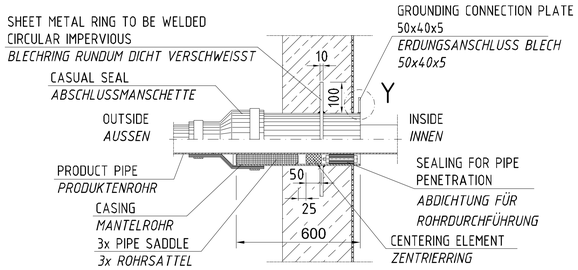

DETAIL "Y"

GROUNDING CONNECTION CASING ON INTERNAL
RING GROUNDING INSTALLATION
ERDUNGSANSCHLUSS MANTELROHR
AN INNENRINGERDER

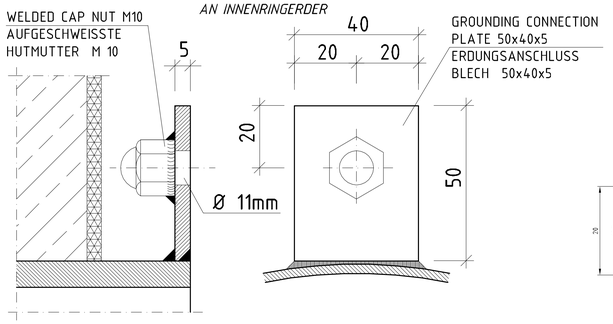

DETAIL
CONNECTION TO GROUNDING
ANSCHLUSS ERDUNG

NO SCALE / *OHNE MASSSTAB*

GROUNDING CABLE WITH CABLE LUG AND
SCREW CONNECTION M10 WITH GUARD RING

ERDUNGSKABEL MIT KABELSCHUH UND
SCHRAUBVERBINDUNG M10 MIT SICHERUNGSRING

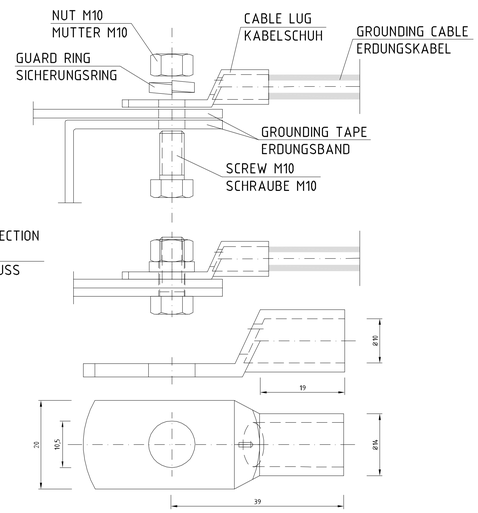

REVISION ÄNDERUNG	DATE DATUM	DESCRIPTION BESCHREIBUNG	BY VON	COUNTRY LAND

HEADQUARTERS
UNITED STATES
AIR FORCES EUROPE
ENGINEERING & OPERATIONS

AIRFIELD STANDARD DESIGN US	FLUGPLATZ STANDARDPLANUNG US
JET FUEL STORAGE AND DISPENSING SYSTEMS	FLUGKRAFTSTOFF - VERSORGUNGSANLAGEN

BUILDING / BAUWERK: TEST PIT (IN THE APRON)
TESTSCHACHT (IN DER FLÄCHE)

DESIGNATION / BEZEICHNUNG: GROUNDING AND LIGHTNING PROTECTION PLAN
TOP WIEV AND SECTIONS WITH ISULATING FLANGE
ERDUNGS- UND BLITZSCHUTZPLAN
DRAUFSICHT UND SCHNITTE MIT ISOLIERFLANSCH

WORKED/BEARBEITET:

PREPARED/AUFGESTELLT:
LANDESBETRIEB LIEGENSCHAFTEN UND BAUSTREUUNG
LBB-NIEDERLASSUNG LAUSAU
L B - B
ANSCHRIFT: UNTERTORPLATZ 1 | 76829 LANDAU
TELEFON: (06341) 912-274 TELEFAX: (06341) 912-201
LANDAU,
BY PROXY / IN VERTRETUNG
ORIGINAL SIGNED BY
IN ORIGINAL: GEZ.
STEFAN VOTSCHENKEUTHIN

APPROVED/GENEHMIGT:
AMT
FÜR
BUNDESBAU
WALLSTR.1
55122 MAINZ
ORIGINAL SIGNED BY
IN ORIGINAL: GEZ.
HENNING GÖTZ

INTRODUCED FOR CONSTRUCTION PROJECTS IN EUROPE (EXCEPT GERMANY)
EINGEFÜHRT FÜR BAUMASSNAHMEN IN EUROPA (AUSSER DEUTSCHLAND)

APPROVED / GENEHMIGT: DATE / DATUM: 6. MAI 2015
ORIGINAL SIGNED BY
IN ORIGINAL: GEZ.
GERALD BANKO
COMMAND FUEL FACILITIES ENGINEER
HQ USAFE - AFAFRICA | A-PAC

SCALE / MASSSTAB: 1:10

STANDARD SHEET
STANDARD PLAN

E - 15.1

CAD-project path: J:\2012\2400\F2012\Konstruktion\E15.1\Tankanlage\Konstruktion\E15.1.dwg
CAD-Projektpfad:

CONSTRUCTION PROJECT
BAUMASSNAHME

SHEET-NO. / PLAN-NR. OF / VON