FLUSHING PIT
SPÜLSCHACHT

16

C-16.1 CONSTRUCTION PLAN
BAUKONSTRUKTIONSPLAN

C-16.2 DETAILS, CONSTRUCTION PLAN
DETAILS, *BAUKONSTRUKTIONSPLAN*

S-16.2 ROLLING COVER
ROLLDECKEL

M-16.1 MECHANICAL INATALLATION
MASCHINENTECHNISCHE INSTALLATION

E-16.1 GROUNDING AND LIGHTNING PROTECTION PLAN
ERDUNGS- UND BLITZSCHUTZPLAN

E-16.2 GROUNDING AND LIGHTNING PROTECTION PLAN, DETAILS
ERDUNGS- UND BLITZSCHUTZPLAN, DETAILS

SECTION A - A
SCHNITT

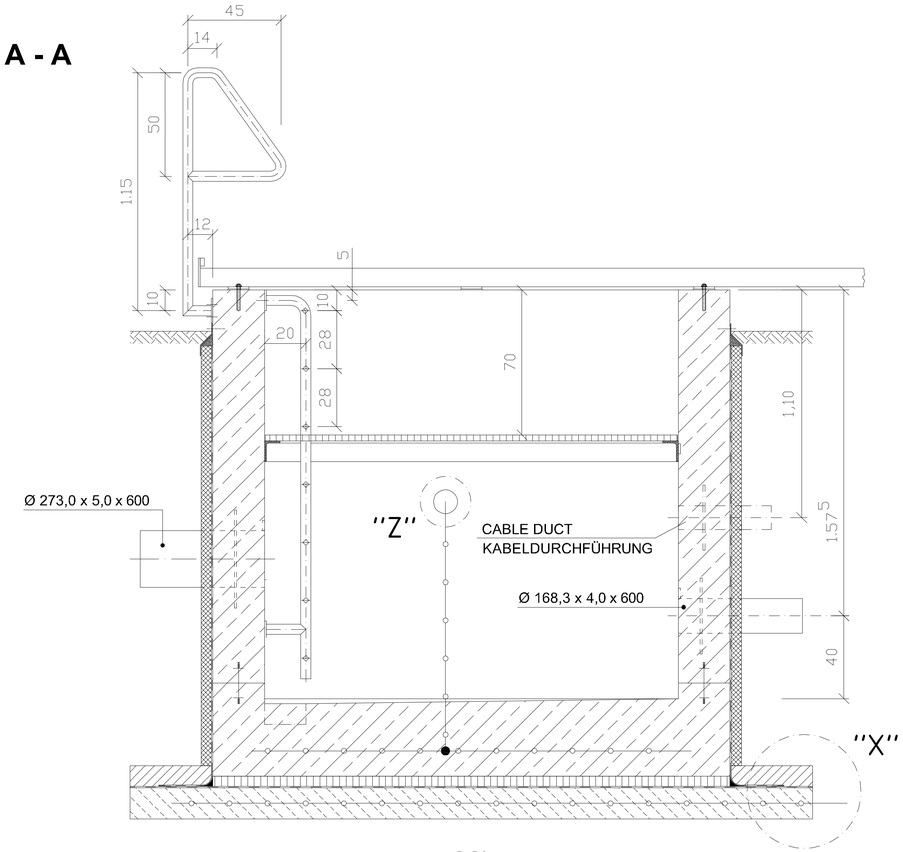

SECTION B - B
SCHNITT

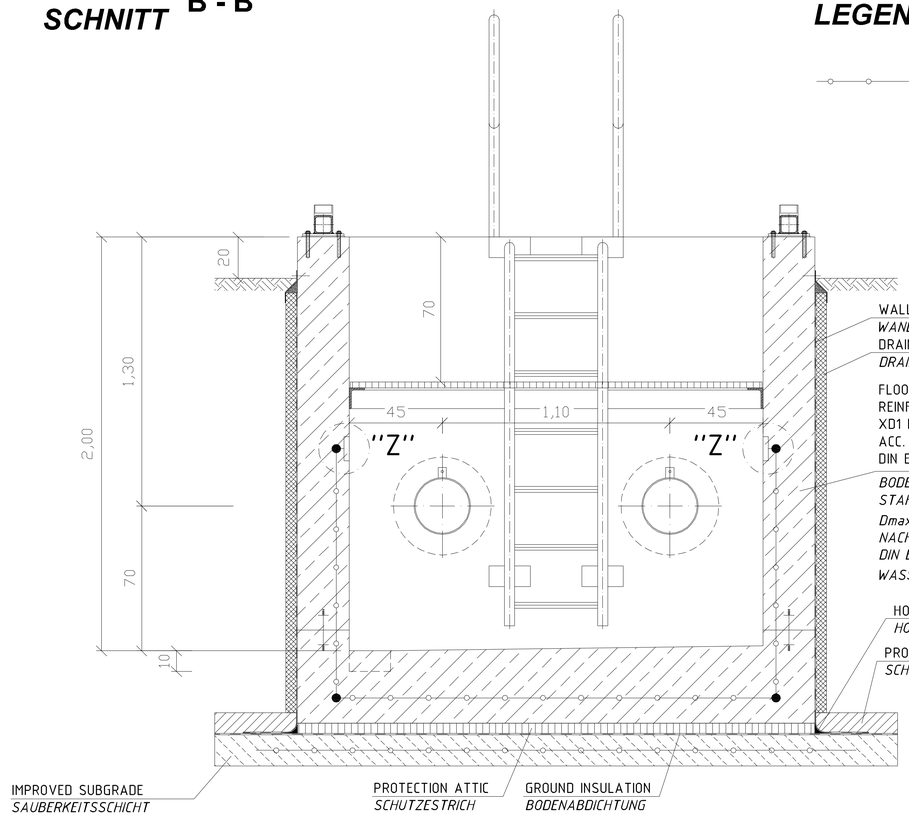

LEGEND
LEGENDE

GROUNDING INSTALLATION STREP STEEL (STAINLESS STEEL, MATERIAL NO. 1.457)
ERDUNG BANDSTAHL (EDELSTAHL, WERKSTOFF NR. 1.457)

WALL INSULATION
WANDABDICHTUNG

DRAIN PLATE
DRAINPLATTEN

FLOOR PLATE
REINFORCED CONCRETE C30/37 XC4 XF2 XD1 F3 Dmax.16 CRACK LIMITATION 0,20mm ACC. TO DIN EN 1992-1-1:2011-01 AND DIN EN 1992-1-1 / NA:2011-01 IMPERVIOUS

BODENPLATTE
STAHLBETON C30/37 XC4 XF2 XD1 F3 Dmax.16 RISSEBESCHRÄNKUNG 0,20mm NACH DIN EN 1992-1-1:2011-01 UND DIN EN 1992-1-1 / NA:2011-01 WASSERUNDURCHLÄSSIG

HOLLOW THROAT
HOHLKEHLE

PROTECTION CONCRETE ON FOIL 10cm
SCHUTZBETON AUF FOLIE 10cm

TOP VIEW
DRAUFSICHT

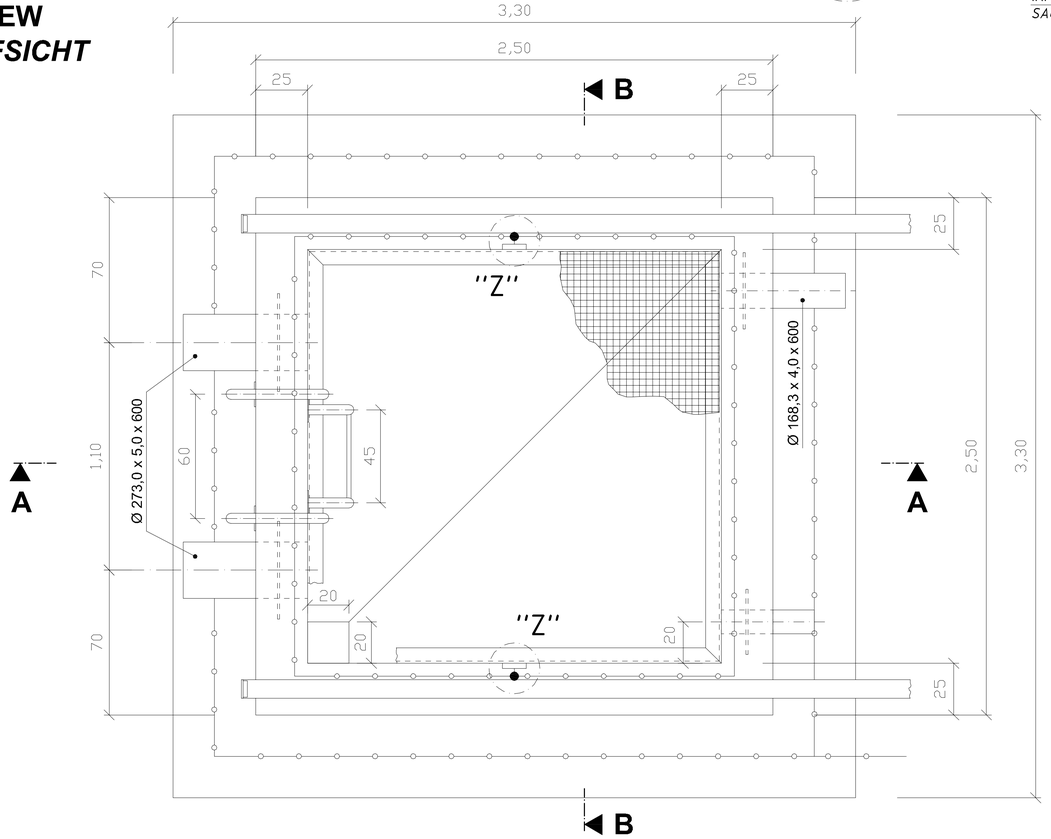

DETAIL "Z"
GROUNDING CONNECTION
ERDUNGSANSCHLUSS

(INSIDE)
(INNEN)
NOT TO SCALE
OHNE MASSSTAB

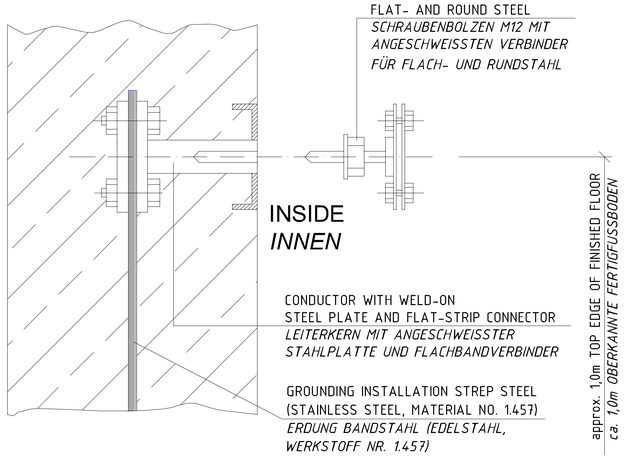

PERTINENT DRAWINGS
ZUGEHÖRIGE ZEICHNUNGEN

C-16.2 DETAILS CONSTRUCTION PLAN
DETAILS BAUKONSTRUKTIONSPLAN

E-16.1 GROUNDING AND LIGHTNING PLAN
ERDUNGS- UND BLITZSCHUTZPLAN

REVISION ÄNDERUNG	DATE DATUM	DESCRIPTION BESCHREIBUNG	BY VON	COUNTRY LAND

HEADQUARTERS
UNITED STATES AIR FORCES EUROPE
ENGINEERING & OPERATIONS

AIRFIELD STANDARD DESIGN US
JET FUEL STORAGE AND DISPENSING SYSTEMS

FLUGPLATZ STANDARDPLANUNG US
FLUGKRAFTSTOFF - VERSORGUNGSANLAGEN

BUILDING BAUWERK: FLUSHING PIT SPÜLSCHACHT

DESIGNATION BEZEICHNUNG: CONSTRUCTION PLAN BAUKONSTRUKTIONSPLAN

WORKED/BEARBEITET

PREPARED/AUFGESTELLT
LANDESBETRIEB LIEGENSCHAFTS- UND BAUSTREUERUNG
LBB-RLB DEDERLASSUNG LANDAU
L B - B
ANSCHRIFT: UNTERTORPLATZ 1 / 76829 LANDAU
TELEFON: (06341) 913-279 TELEFAX: (06341) 913-365
LANDAU,
BY PROXY / IN VERTRETUNG
ORIGINAL SIGNED BY
IN ORIGINAL GEZ.
STEFAN KOTSCHENREUTHER

APPROVED/GENEHMIGT
AMT FÜR BUNDESBAU
WALLSTR.1
55122 MAINZ
ORIGINAL SIGNED BY
IN ORIGINAL GEZ.
HENNING GOTZ

INTRODUCED FOR CONSTRUCTION PROJECTS IN EUROPE (EXCEPT GERMANY)
EINGEFÜHRT FÜR BAUMASSNAHMEN IN EUROPA (AUSSER DEUTSCHLAND)

APPROVED GENEHMIGT — DATE DATUM: 6. MAI 2015
ORIGINAL SIGNED BY
IN ORIGINAL GEZ.
GERALD SANKO
COMMAND FUEL FACILITIES ENGINEER
HQ USAFE - AFAFSCG / LPRC

SCALE MASSSTAB: 1:10

STANDARD SHEET STANDARD PLAN: C - 16.1

CAD-project.pdfx
CAD-Proj(old)dbx

CONSTRUCTION PROJECT
BAUMASSNAHME

SHEET-NO. PLAN-NR. OF VON

DETAIL PIPE PENETRATION, CASING
DETAIL ROHRDURCHFÜHRUNG, MANTELROHR

DETAIL CABLE DUCT
DETAIL KABELDURCHFÜHRUNG

NOT TO SCALE
OHNE MASSTAB

		A mm	L mm
PIPE PENETRATION ROHRDURCHFÜHRUNG	DN 250	ø273,0	600
	DN 150	ø168,3	600
CABLE DUCT KABELDURCHFÜHRUNG	DN 100	ø114,3	450

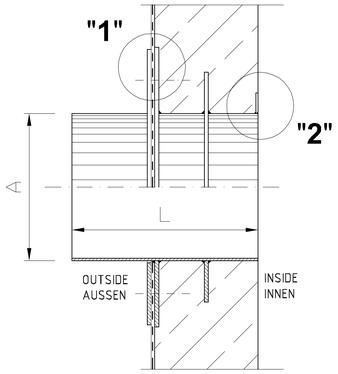

DETAIL "X"

NOT TO SCALE
OHNE MASSSTAB

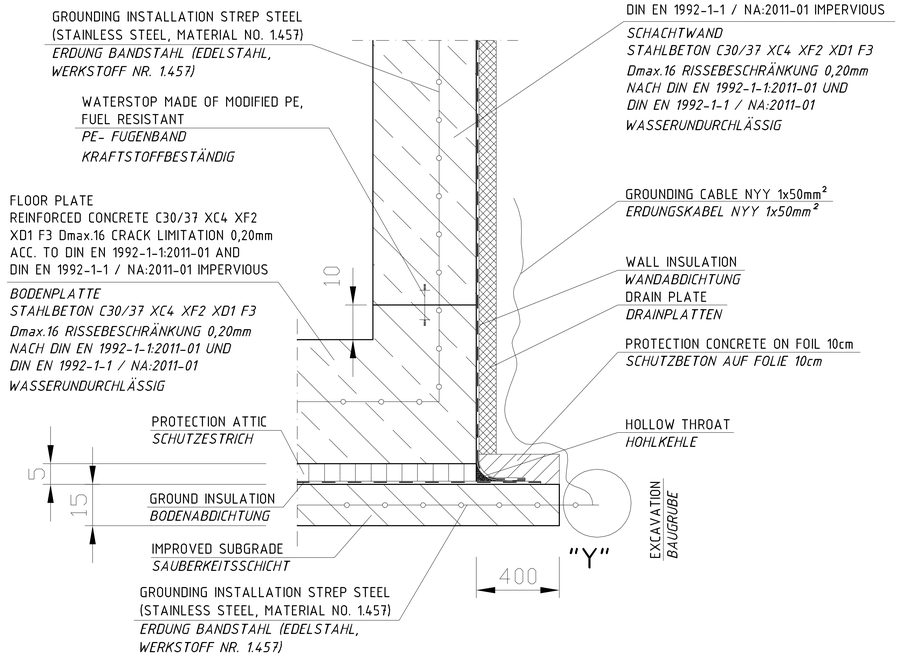

DETAIL "Y"
CONNECTION TO GROUNDING
ANSCHLUSS ERDUNG

NO SCALE / *OHNE MASSSTAB*

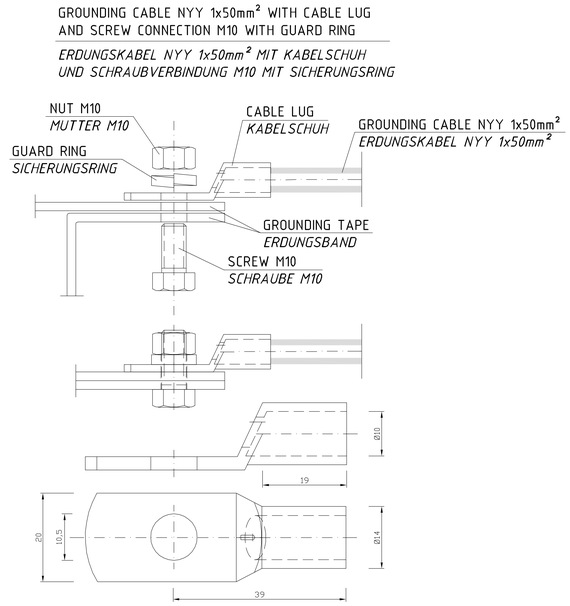

DETAIL "1"

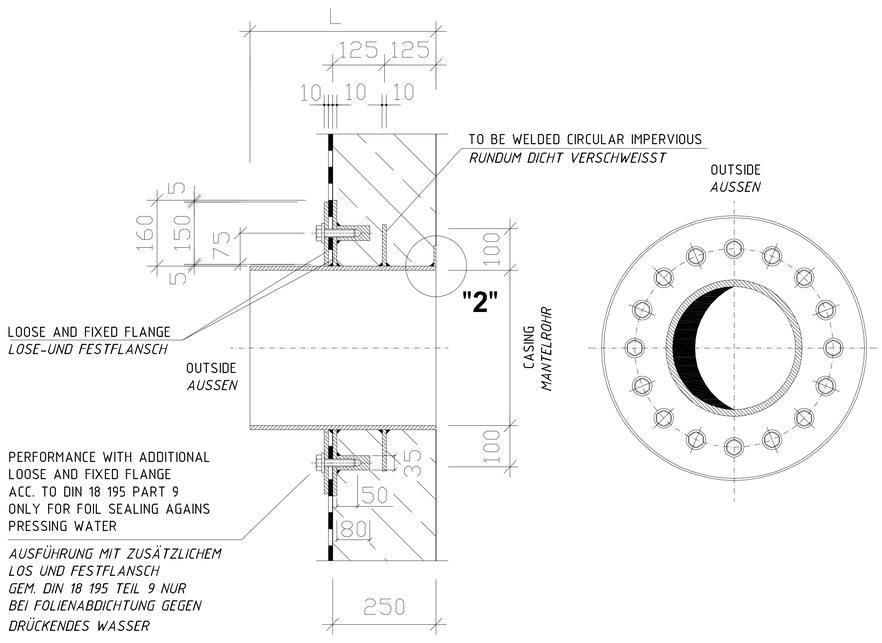

DETAIL "2"

GROUNDING CONNECTION CASING ON INTERNAL RING GROUNDING INSTALLATION
ERDUNGSANSCHLUSS MANTELROHR AN INNENRINGERDER

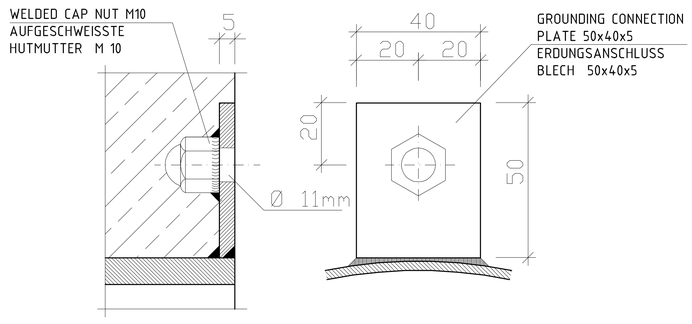

PERTINENT DRAWINGS
ZUGEHÖRIGE ZEICHNUNGEN

C-16.1 CONSTRUCTION PLAN
BAUKONSTRUKTIONSPLAN

E-16.1 GROUNDING AND LIGHTNING PLAN
ERDUNGS- UND BLITZSCHUTZPLAN

REVISION ÄNDERUNG	DATE DATUM	DESCRIPTION BESCHREIBUNG	BY VON	COUNTRY LAND

HEADQUARTERS
UNITED STATES
AIR FORCES EUROPE
ENGINEERING & OPERATIONS

AIRFIELD
STANDARD DESIGN US
JET FUEL STORAGE AND
DISPENSING SYSTEMS

FLUGPLATZ
STANDARDPLANUNG US
FLUGKRAFTSTOFF -
VERSORGUNGSANLAGEN

BUILDING / BAUWERK: FLUSHING PIT / SPÜLSCHACHT

DESIGNATION / BEZEICHNUNG: DETAILS CONSTRUCTION PLAN / DETAILS BAUKONSTRUKTIONSPLAN

WORKED/BEARBEITET

PREPARED/AUFGESTELLT
LANDESBETRIEB LIEGENSCHAFTS- UND BAUBETREUUNG
LBB-NIEDERLASSUNG LANDAU
L · B · B
ANSCHRIFT: UNTERFORMPLATZ 1, 76829 LANDAU
TELEFON: (06341) 412-274 TELEFAX: (06341) 412-201
LANDAU,
BY PAOLY, IN VERTRETUNG
ORIGINAL SIGNED BY
IN ORIGINAL GEZ.
STEFAN KOTSCHENREUTHER

APPROVED/GENEHMIGT
AMT FÜR BUNDESBAU
WALLSTR.1
55122 MAINZ
ORIGINAL SIGNED BY
IN ORIGINAL GEZ.
HENNING GÖTZ

INTRODUCED FOR CONSTRUCTION PROJECTS IN EUROPE (EXCEPT GERMANY)
EINGEFÜHRT FÜR BAUMASSNAHMEN IN EUROPA (AUSSER DEUTSCHLAND)

APPROVED/GENEHMIGT — DATE/DATUM: 6. MAI 2015
ORIGINAL SIGNED BY
IN ORIGINAL GEZ.
GERALD SANKO
COMMAND FUEL FACILITIES ENGINEER
HQ USAFE - RAMSTEIN AB

SCALE/MASSSTAB: NO SCALE / OHNE MASSSTAB
STANDARD SHEET / STANDARD PLAN
C - 16.2
CAD-project path: 20012400.dt\Dokumentat\05.02\Planzeichnungen\Dokumentat\2011...

CONSTRUCTION PROJECT
BAUMASSNAHME

SHEET-NO. / PLAN-NR. OF / VON

SECTION A - A
SCHNITT
SCALE / MASSSTAB 1:20

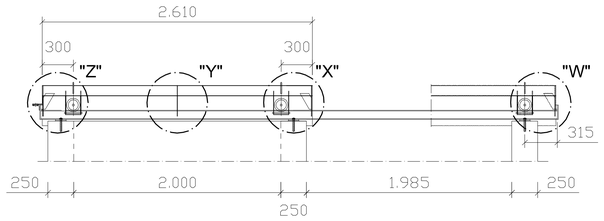

TOP VIEW
DRAUFSICHT
SCALE / MASSSTAB 1:20

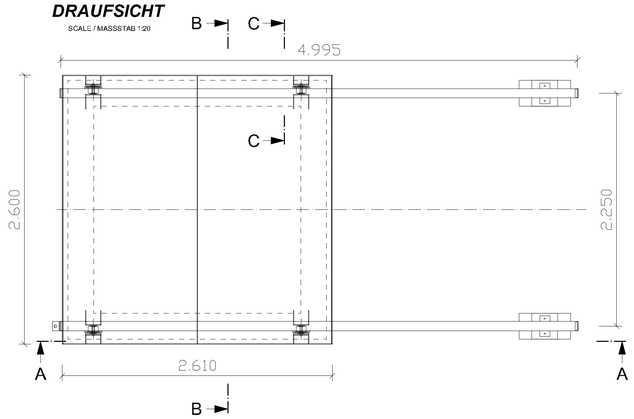

SECTION B - B
SCHNITT
SCALE / MASSSTAB 1:20

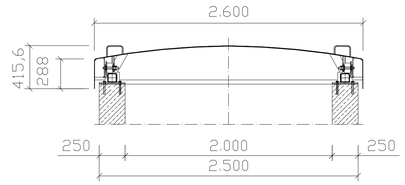

SECTION D - D
SCHNITT
SCALE / MASSSTAB 1:2

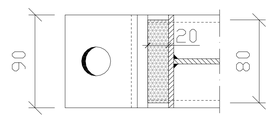

SECTION C - C
SCHNITT
SCALE / MASSSTAB 1:2

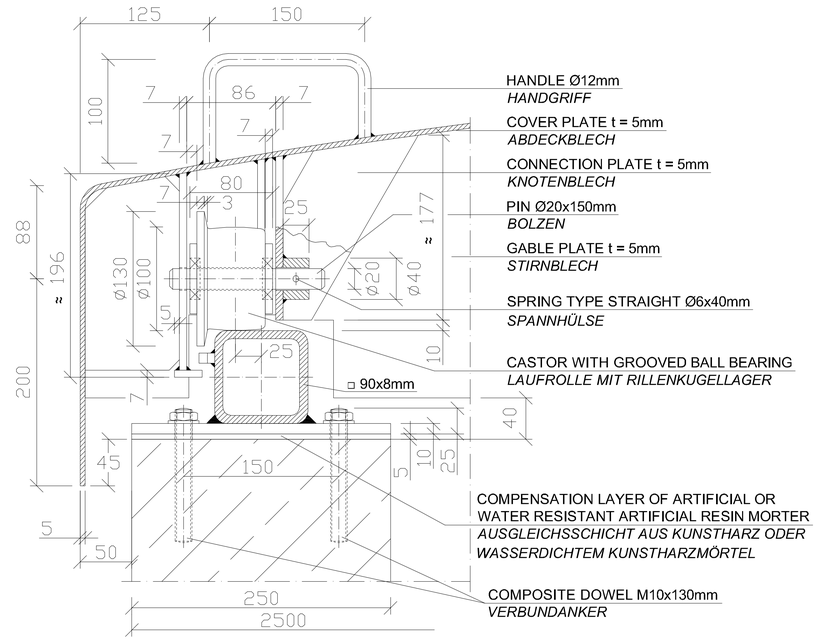

DETAIL "U"
GABLE PLATE AND CROSS BRACING
STIRNBLECH UND QUERVERSTEIFUNG
SCALE / MASSSTAB 1:20

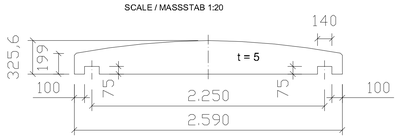

DETAIL "V"
GUIDE RAIL FOR LIFT-OFF PROTECTION
FÜHRUNGSSCHIENE FÜR ABHEBESICHERUNG
SCALE / MASSSTAB 1:2

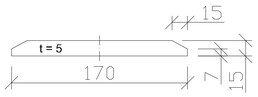

DETAIL "Z"
INTERLOCKING, STOP AND CASTOR
VERRIEGELUNG, ANSCHLAG UND LAUFROLLE
SCALE / MASSSTAB 1:2

DETAIL "Y"
CROSS BRACING
QUERVERSTEIFUNG
SCALE / MASSSTAB 1:2

DETAIL "X"
CASTOR AND RAIL HOLDING
LAUFROLLE UND SCHIENENHALTERUNG
SCALE / MASSSTAB 1:2

DETAIL "W"
STOP
ANSCHLAG
SCALE / MASSSTAB 1:2

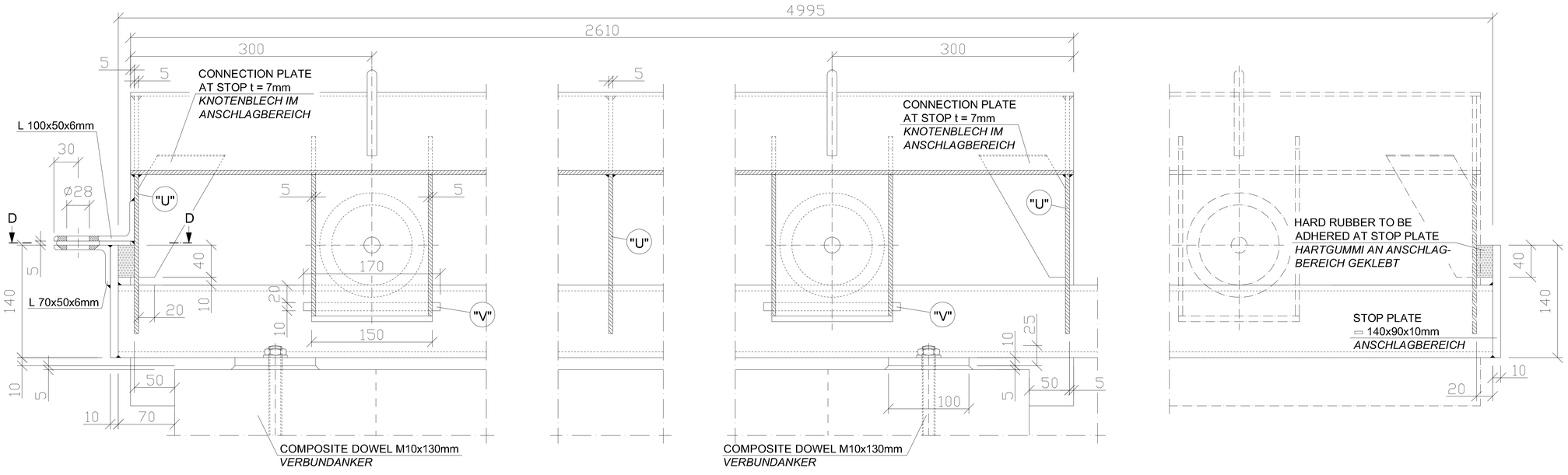

PERTINENT DRAWINGS
ZUGEHÖRIGE ZEICHNUNGEN

C-16.1	CONSTRUCTION PLAN *BAUKONSTRUKTIONSPLAN*
E-16.1	GROUNDING AND LIGHTNING PLAN *ERDUNGS- UND BLITZSCHUTZPLAN*

REVISION ÄNDERUNG	DATE DATUM	DESCRIPTION BESCHREIBUNG	BY VON	COUNTRY LAND

HEADQUARTERS
UNITED STATES AIR FORCES EUROPE
ENGINEERING & OPERATIONS

AIRFIELD STANDARD DESIGN US	FLUGPLATZ STANDARDPLANUNG US
JET FUEL STORAGE AND DISPENSING SYSTEMS	FLUGKRAFTSTOFF - VERSORGUNGSANLAGEN

BUILDING / BAUWERK: FLUSHING PIT / SPÜLSCHACHT

DESIGNATION / BEZEICHNUNG: ROLLING COVER / ROLLDECKEL

WORKED/BEARBEITET

PREPARED/AUFGESTELLT: LANDESBETRIEB LIEGENSCHAFTS- UND BAUBETREUUNG, LBB-NIEDERLASSUNG LANDAU, L · B · B, ANSCHRIFT: UNTERFÖHRLPLATZ 1 | 76829 LANDAU, TELEFON: (06341) 912-274 TELEFAX: (06341) 912-245, LANDAU, IN VERTRETUNG / IN VERTRETUNG, ORIGINAL SIGNED BY / IN ORIGINAL GEZ., STEFAN KOTSCHENREUTHER

APPROVED/GENEHMIGT: AMT FÜR BUNDESBAU, WALLSTR.1, 55122 MAINZ, ORIGINAL SIGNED BY / IN ORIGINAL GEZ., HENNING GÖTZ

INTRODUCED FOR CONSTRUCTION PROJECTS IN EUROPE (EXCEPT GERMANY)
EINGEFÜHRT FÜR BAUMASSNAHMEN IN EUROPA (AUSSER DEUTSCHLAND)

APPROVED / GENEHMIGT: ORIGINAL SIGNED BY / IN ORIGINAL GEZ., GERALD SANKO, COMMANDER FUEL FACILITIES ENGINEER, HQ USAFE - AFAFBCE / A7PO

DATE / DATUM: 6. MAI 2015

SCALE / MASSSTAB: 1:20 ; 1:2

STANDARD SHEET / STANDARD PLAN

S - 16.2

CAD-project path: 200124058\DRAWINGS\DRAWINGS\C-16.1
CAD-file(s)/dgn(s): 200124058\DRAWINGS\C-16.1.dgn

CONSTRUCTION PROJECT / BAUMASSNAHME

SHEET-NO. / PLAN-NR.

OF / VON

SECTION A - A
SCHNITT

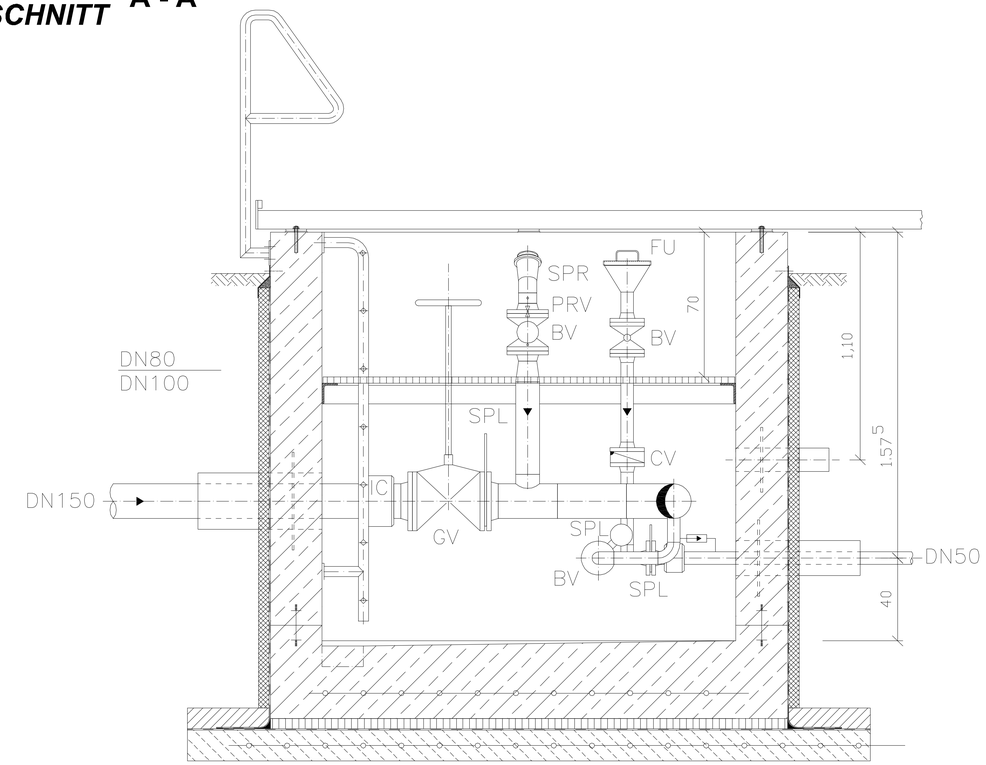

SECTION B - B
SCHNITT

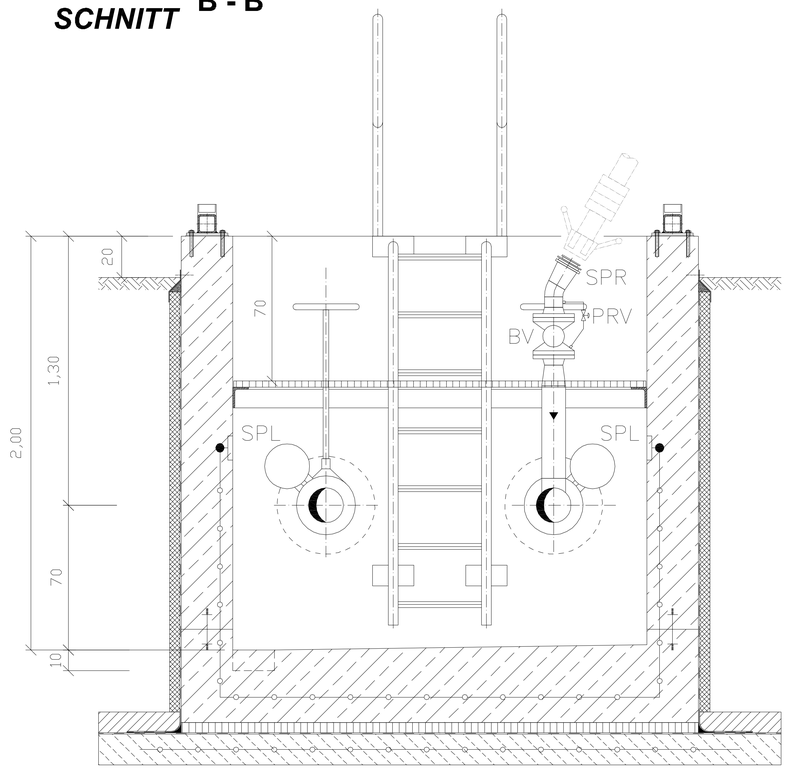

LEGEND
LEGENDE

BV	BALL VALVE KUGELHAHN
CV	RUECKSCHLAGVENTIL RUECKSCHLAGVENTIL
FU	FUNNEL TRICHTER
GV	GATE VALVE ABSPERRSCHIEBER
IC	INSULATING COUPLING ISOLIERKUPPLUNG
PRV	PRESSURE RELIEF VALVE DRUCKENTLASTUNGSVENTIL
SPL	SPADE PLATE BRILLENSTECKSCHEIBE
SPR	SINGLE POINT RECEPTACLE FLUGZEUG – ADAPTER

TOP VIEW
DRAUFSICHT

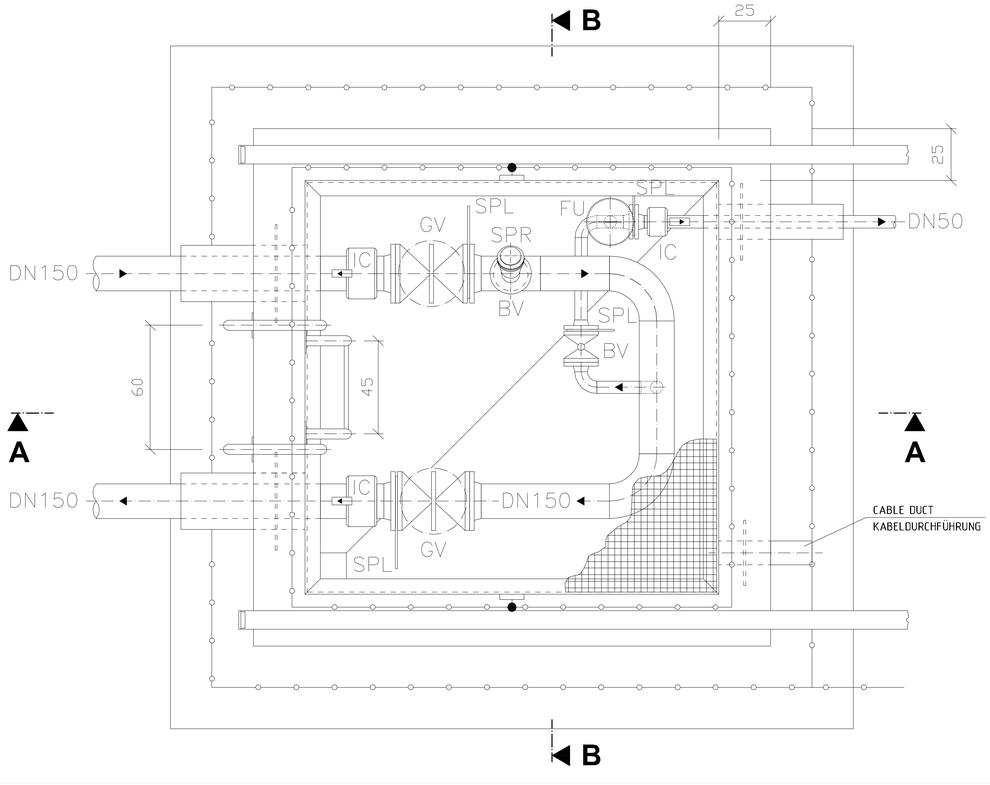

DETAIL PIPE PENETRATION, CASING
DETAIL ROHRDURCHFÜHRUNG, MANTELROHR
DETAIL CABLE DUCT
DETAIL KABELDURCHFÜHRUNG

NOT TO SCALE
OHNE MASSTAB

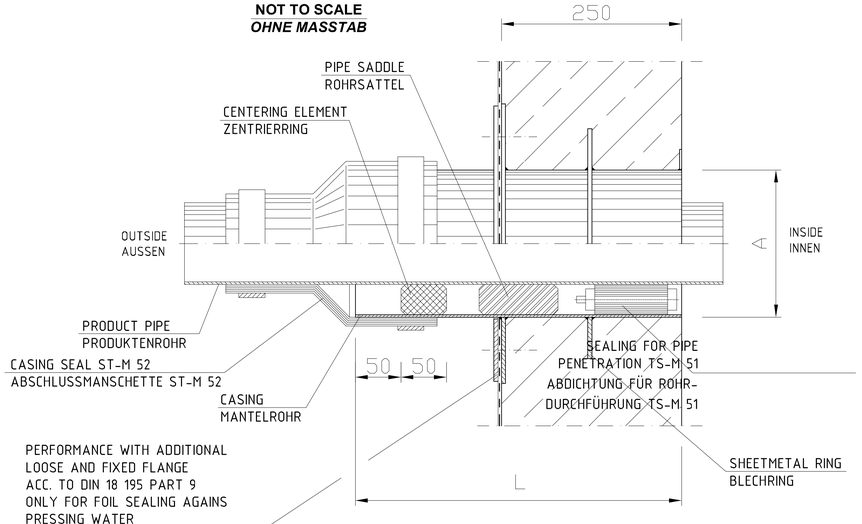

PERFORMANCE WITH ADDITIONAL
LOOSE AND FIXED FLANGE
ACC. TO DIN 18 195 PART 9
ONLY FOR FOIL SEALING AGAINS
PRESSING WATER

AUSFÜHRUNG MIT ZUSÄTZLICHEM
LOS UND FESTFLANSCH
GEM. DIN 18 195 TEIL 9 NUR
BEI FOLIENABDICHTUNG GEGEN
DRÜCKENDES WASSER

PRODUCT PIPE PRODUKTENROHR	A mm	L mm
DN 150	ø273,0	600
DN 50	ø168,3	600
CABLE DUCT KABELDURCHFÜHRUNG	ø114,3	450

PERTINENT DRAWINGS
ZUGEHÖRIGE ZEICHNUNGEN

E-16.1 GROUNDING AND LIGHTNING PLAN
ERDUNGS- UND BLITZSCHUTZPLAN

REVISION ÄNDERUNG	DATE DATUM	DESCRIPTION BESCHREIBUNG	BY VON	COUNTRY LAND

HEADQUARTERS
UNITED STATES
AIR FORCES EUROPE
ENGINEERING & OPERATIONS

AIRFIELD STANDARD DESIGN US	FLUGPLATZ STANDARDPLANUNG US
JET FUEL STORAGE AND DISPENSING SYSTEMS	FLUGKRAFTSTOFF - VERSORGUNGSANLAGEN

BUILDING / BAUWERK: FLUSHING PIT / SPÜLSCHACHT

DESIGNATION / BEZEICHNUNG: MECHANICAL INSTALLATION WITH ISULATING COUPLING
MASCHINENTECHNISCHE INSTALLATION MIT ISOLIERKUPPLUNG

WORKED/BEARBEITET

PREPARED/AUFGESTELLT
LANDESBETRIEB LIEGENSCHAFTS- UND BAUGENEHMIGUNG
LBB-REGIERUNGSNIEDERLASSUNG LANDAU
L B B
ANSCHRIFT: UNTERTORPLATZ 1, 76829 LANDAU
TELEFON: (06341) 812-274 TELEFAX: (06341) 812-281
LANDAU,
BY PROXY / IN VERTRETUNG
ORIGINAL SIGNED BY
IN ORIGINAL GEZ.
STEFAN HOTSCHKINEDITHEK

APPROVED/GENEHMIGT
AMT
FÜR
BUNDESBAU
WALLSTR.1
55122 MAINZ
ORIGINAL SIGNED BY
IN ORIGINAL GEZ.
HENNING JÖTTZ

INTRODUCED FOR CONSTRUCTION PROJECTS IN EUROPE (EXCEPT GERMANY)
EINGEFÜHRT FÜR BAUMASSNAHMEN IN EUROPA (AUSSER DEUTSCHLAND)

APPROVED / GENEHMIGT — DATE / DATUM: 6. MAI 2015
ORIGINAL SIGNED BY
IN ORIGINAL GEZ.
GERALD SANDO
COMMAND FUEL FACILITIES ENGINEER
HQ USAFE - RAMSTEIN, LRMC

SCALE / MASSSTAB: 1:10
STANDARD SHEET
STANDARD PLAN
M - 16.1
CAD-project path: L:\0012\M06\05\Dokumente\05.02\Bauvorgabedokumente\2013_...
CAD-file/jobfile:

CONSTRUCTION PROJECT
BAUMASSNAHME

SHEET-NO.
PLAN-NR.
OF
VON

SECTION A - A
SCHNITT

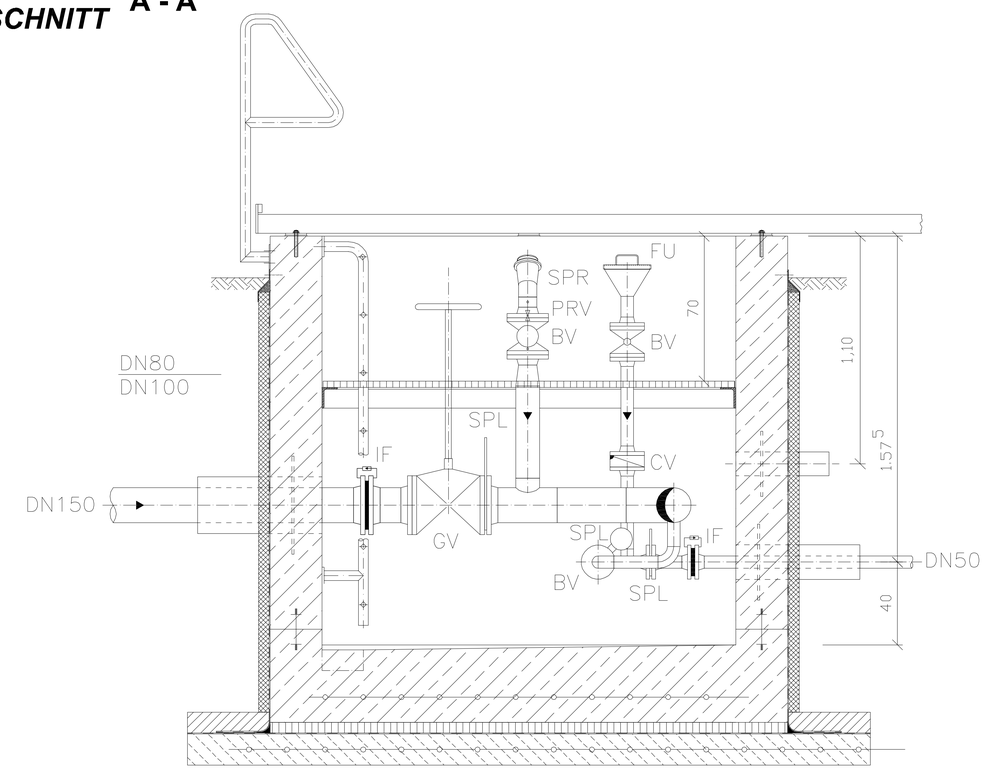

SECTION B - B
SCHNITT

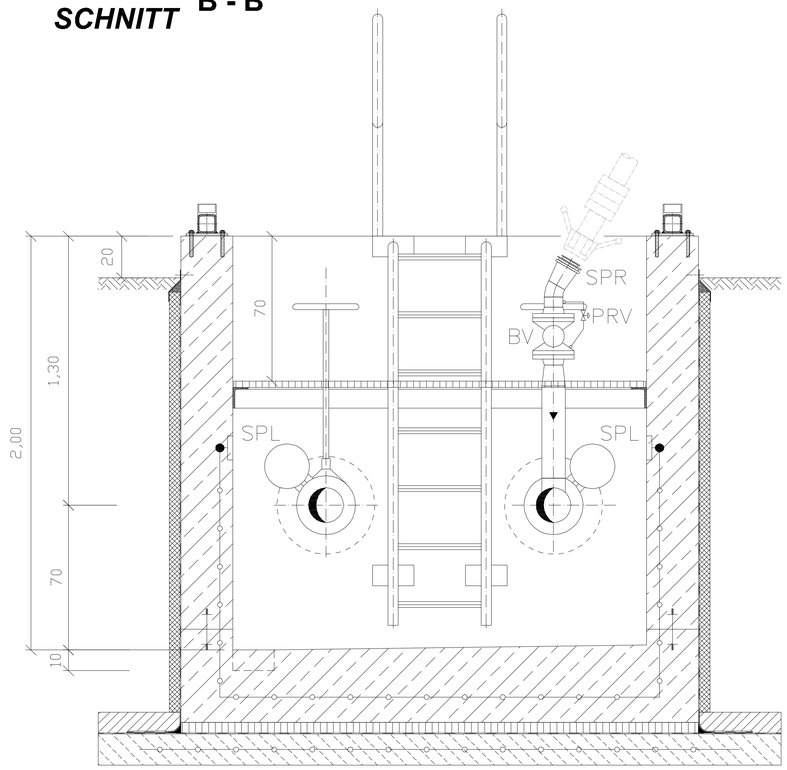

LEGEND
LEGENDE

BV	BALL VALVE KUGELHAHN
CV	RUECKSCHLAGVENTIL RUECKSCHLAGVENTIL
FU	FUNNEL TRICHTER
GV	GATE VALVE ABSPERRSCHIEBER
IF	INSULATING FLANGE ISOLIERFLANSCH
PRV	PRESSURE RELIEF VALVE DRUCKENTLASTUNGSVENTIL
SPL	SPADE PLATE BRILLENSTECKSCHEIBE
SPR	SINGLE POINT RECEPTACLE FLUGZEUG – ADAPTER

TOP VIEW
DRAUFSICHT

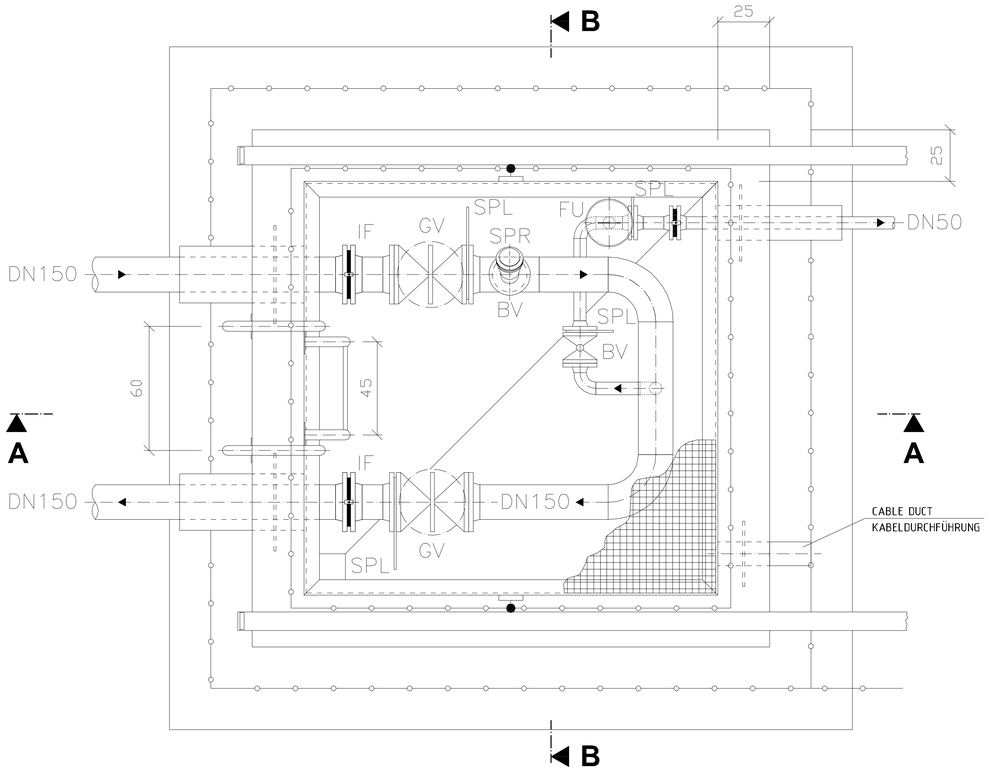

DETAIL PIPE PENETRATION, CASING
DETAIL ROHRDURCHFÜHRUNG, MANTELROHR
DETAIL CABLE DUCT
DETAIL KABELDURCHFÜHRUNG

NOT TO SCALE
OHNE MASSTAB

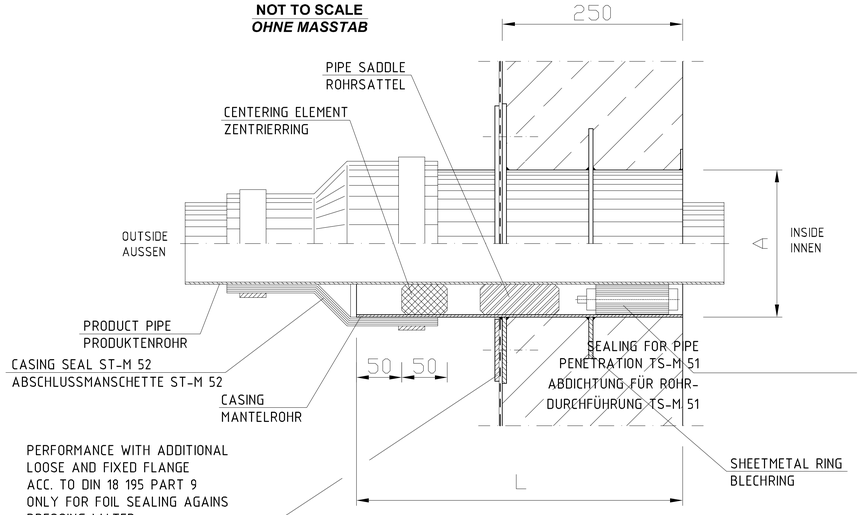

PERFORMANCE WITH ADDITIONAL
LOOSE AND FIXED FLANGE
ACC. TO DIN 18 195 PART 9
ONLY FOR FOIL SEALING AGAINS
PRESSING WATER

AUSFÜHRUNG MIT ZUSÄTZLICHEM
LOS UND FESTFLANSCH
GEM. DIN 18 195 TEIL 9 NUR
BEI FOLIENABDICHTUNG GEGEN
DRÜCKENDES WASSER

PRODUCT PIPE PRODUKTENROHR	A mm	L mm
DN 150	Ø273,0	600
DN 50	Ø168,3	600
CABLE DUCT KABELDURCHFÜHRUNG	Ø114,3	450

PERTINENT DRAWINGS
ZUGEHÖRIGE ZEICHNUNGEN

E-16.1 GROUNDING AND LIGHTNING PLAN
ERDUNGS- UND BLITZSCHUTZPLAN

REVISION ÄNDERUNG	DATE DATUM	DESCRIPTION BESCHREIBUNG	BY VON	COUNTRY LAND

HEADQUARTERS
UNITED STATES
AIR FORCES EUROPE
ENGINEERING & OPERATIONS

AIRFIELD
STANDARD DESIGN US
JET FUEL STORAGE AND
DISPENSING SYSTEMS

FLUGPLATZ
STANDARDPLANUNG US
FLUGKRAFTSTOFF -
VERSORGUNGSANLAGEN

BUILDING / BAUWERK: FLUSHING PIT / SPÜLSCHACHT

DESIGNATION / BEZEICHNUNG: MECHANICAL INSTALLATION WITH ISULATING FLANGE
MASCHINENTECHNISCHE INSTALLATION MIT ISOLIERFLANSCH

WORKED/BEARBEITET

PREPARED/AUFGESTELLT:
LANDESBETRIEB LIEGENSCHAFTS- UND BAUBETREUUNG
LBB-NIEDERLASSUNG LANDAU
L · B · B
ANSCHRIFT: UNTERFORMPLATZ 1; 76829 LANDAU
TELEFON: (06341) 412-274 TELEFAX: (06341) 412-201
LANDAU,
BY PROXY / IN VERTRETUNG
ORIGINAL SIGNED BY
IN ORIGINAL GEZ.
STEFAN HOTSCHKNEUTHER

APPROVED/GENEHMIGT:
AMT
FÜR
BUNDESBAU
WALLSTR.1
55122 MAINZ
ORIGINAL SIGNED BY
IN ORIGINAL GEZ.
HENNING GÖTZ

INTRODUCED FOR CONSTRUCTION PROJECTS IN EUROPE (EXCEPT GERMANY)
EINGEFÜHRT FÜR BAUMASSNAHMEN IN EUROPA (AUSSER DEUTSCHLAND)

APPROVED / GENEHMIGT: DATE / DATUM: 6. MAI 2015
ORIGINAL SIGNED BY
IN ORIGINAL GEZ.
GERALD SANKO
COMMAND FUEL FACILITIES ENGINEER
HQ USAFE - RAMSTEIN AB, GERMANY

SCALE / MASSSTAB: 1:10
STANDARD SHEET / STANDARD PLAN
M - 16.1
CAD-project path: 1001240\Dokumente\09.02\Planzeichnungen\Dokumente\2015\...
CAD-Project: Kabelgrafik

CONSTRUCTION PROJECT
BAUMASSNAHME

SHEET-NO. / PLAN-NR.
OF / VON

SECTION A - A
SCHNITT

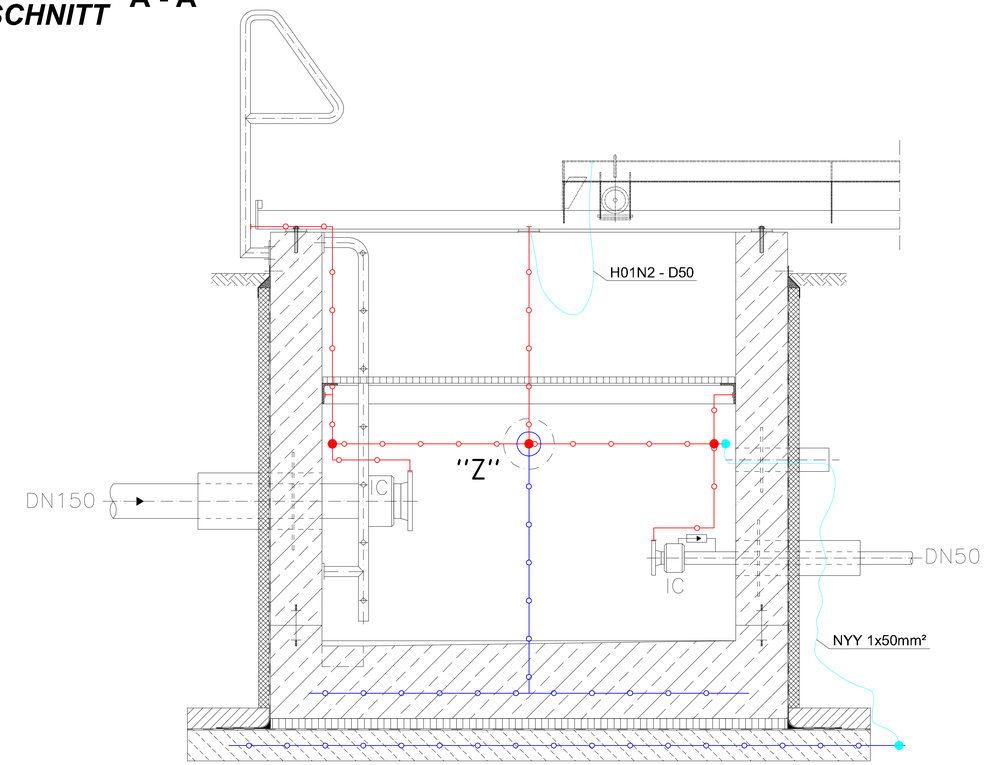

SECTION B - B
SCHNITT

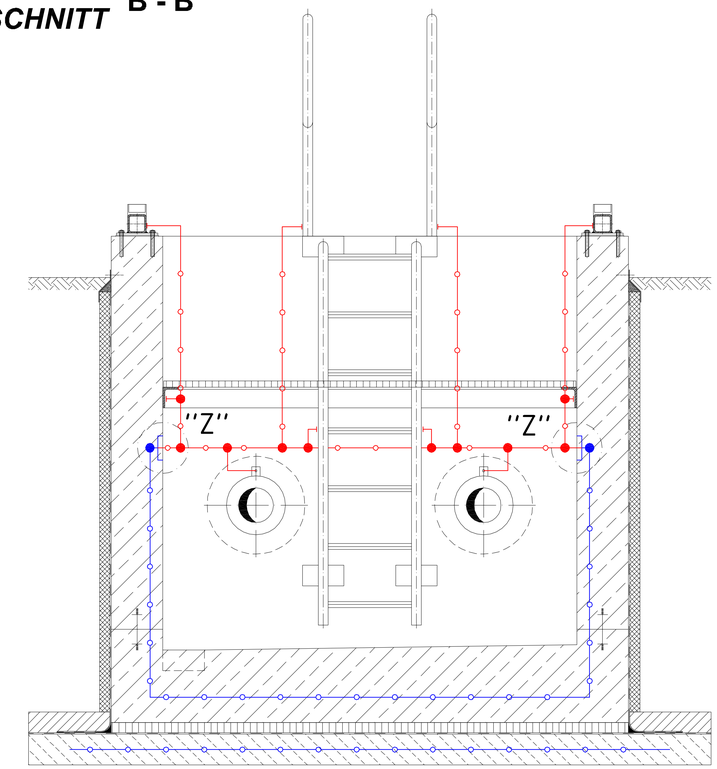

LEGEND
LEGENDE

STEEL STRIP 30 x 3,5mm IN CONCRETE / IN EARTH (STAINLESS STEEL, MATERIAL NO. 1.457)
BANDSTAHL 30 x 3,5mm IM BETON / IM ERDREICH (EDELSTAHL, WERKSTOFF NR. 1.457)

GALV. STEEL STRIP 30 x 3,5mm SURFACE - MOUNTED
VERZ. BANDSTAHL 30 x 3,5mm AUF PUTZ

GROUNDING CABLE
ERDUNGSKABEL

IC — ISULLATING COUPLING
ISOLIERKUPPLUNG

TOP VIEW
DRAUFSICHT

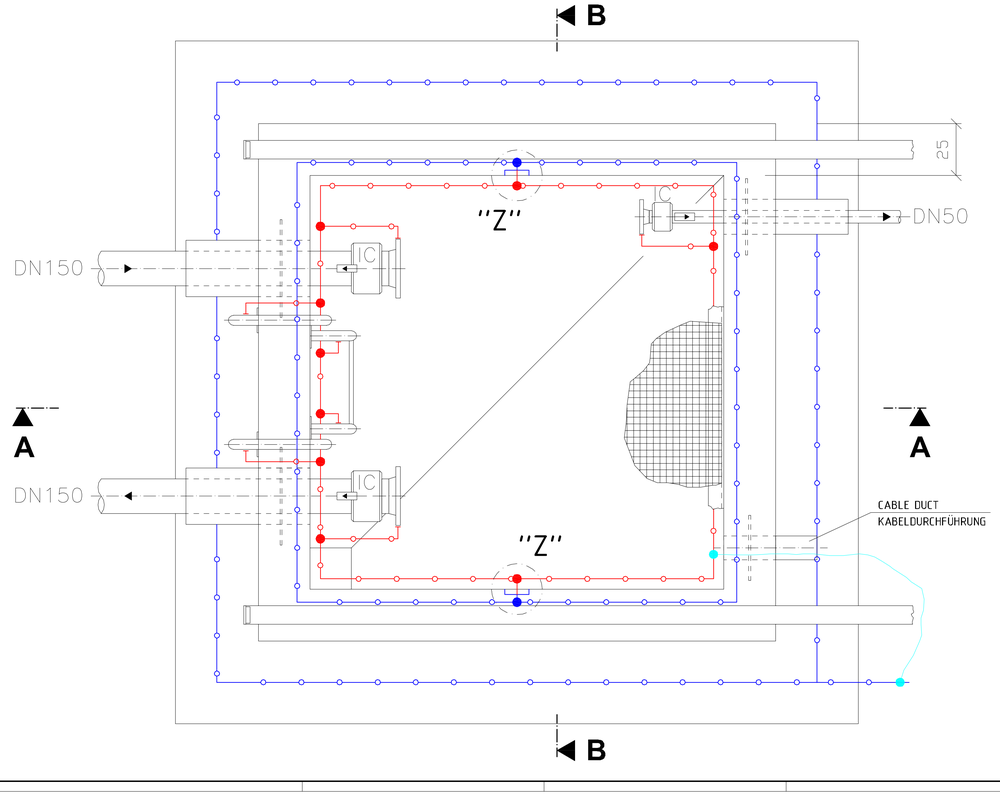

DETAIL "Z"
GROUNDING CONNECTION
ERDUNGSANSCHLUSS

(INSIDE)
(INNEN)
NOT TO SCALE
OHNE MASSSTAB

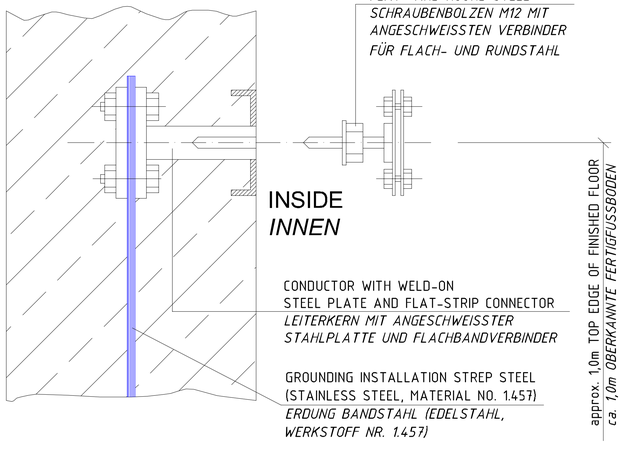

PERTINENT DRAWINGS
ZUGEHÖRIGE ZEICHNUNGEN

E-16.2 GROUNDING AND LIGHTNING PLAN DETAILS
ERDUNGS- UND BLITZSCHUTZPLAN DETAILS

REVISION ÄNDERUNG	DATE DATUM	DESCRIPTION BESCHREIBUNG	BY VON	COUNTRY LAND

HEADQUARTERS
UNITED STATES AIR FORCES EUROPE
ENGINEERING & OPERATIONS

AIRFIELD STANDARD DESIGN US
JET FUEL STORAGE AND DISPENSING SYSTEMS

FLUGPLATZ STANDARDPLANUNG US
FLUGKRAFTSTOFF - VERSORGUNGSANLAGEN

BUILDING BAUWERK: FLUSHING PIT / SPÜLSCHACHT

DESIGNATION BEZEICHNUNG: GROUNDING AND LIGHTNING PROTECTION PLAN WITH ISULATING COUPLING / ERDUNG- UND BLITZSCHUTZPLAN MIT ISOLIERKUPPLUNG

WORKED/BEARBEITET

PREPARED/AUFGESTELLT
LANDESBETRIEB LIEGENSCHAFTS- UND BAUGENEHMIGUNG
LBB-REGIERUNGSBAUMEISTER LANDAU
L B B
ANSCHRIFT: UNTERSTOPLATZ 1, 76829 LANDAU
TELEFON: (06341) 912-274 TELEFAX: (06341) 912-281
LANDAU,
BY PROXY / IN VERTRETUNG
ORIGINAL SIGNED BY
IN ORIGINAL GEZ.
STEFAN HOTSCHKNECHTHEK

APPROVED/GENEHMIGT
AMT FÜR BUNDESBAU
WALLSTR.1
55122 MAINZ
ORIGINAL SIGNED BY
IN ORIGINAL GEZ.
HENNING LÖTZ

INTRODUCED FOR CONSTRUCTION PROJECTS IN EUROPE (EXCEPT GERMANY)
EINGEFÜHRT FÜR BAUMASSNAHMEN IN EUROPA (AUSSER DEUTSCHLAND)

APPROVED GENEHMIGT — DATE DATUM: 6. MAI 2015
ORIGINAL SIGNED BY IN ORIGINAL GEZ.
GERALD SANDO
COMMAND FUEL FACILITIES ENGINEER
HQ USAFE - AFAFRICA / LPNC

SCALE MASSSTAB: 1:10
STANDARD SHEET STANDARD PLAN
E - 16.1
CAD-project(project path): L:\2012\4068\05\Dokumente\ZEICHNUNGEN\Baunagdokumente\2013_
CAD-file(subfile): E-16.1.dwg

CONSTRUCTION PROJECT
BAUMASSNAHME

SHEET-NO. PLAN-NR. OF VON

SECTION A - A
SCHNITT

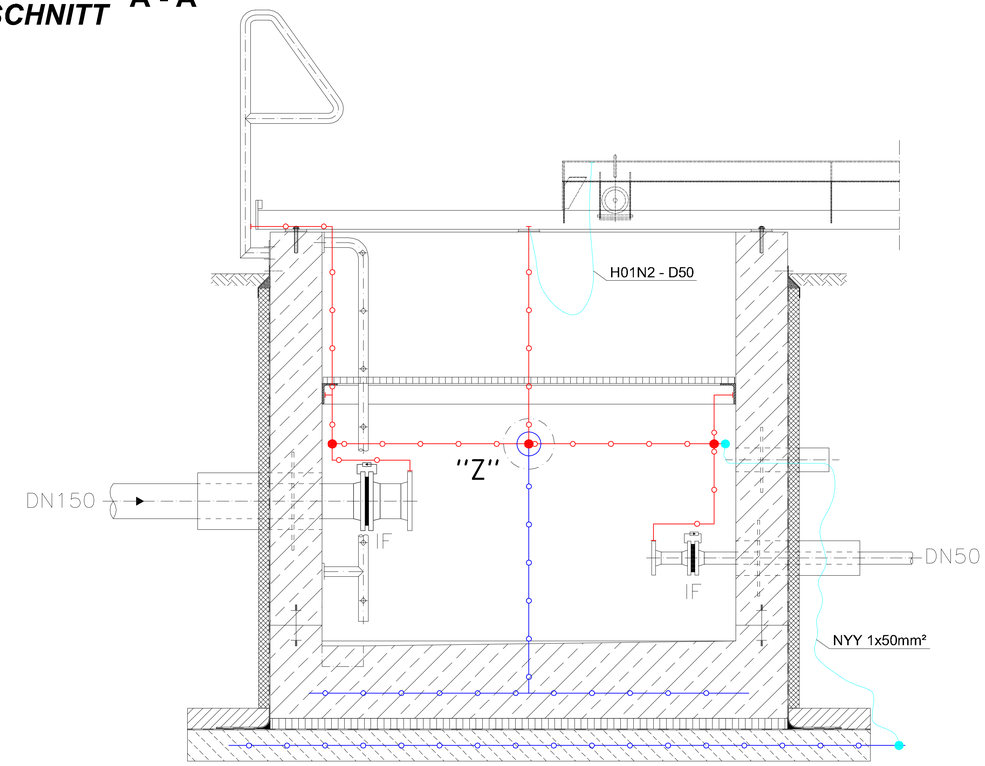

SECTION B - B
SCHNITT

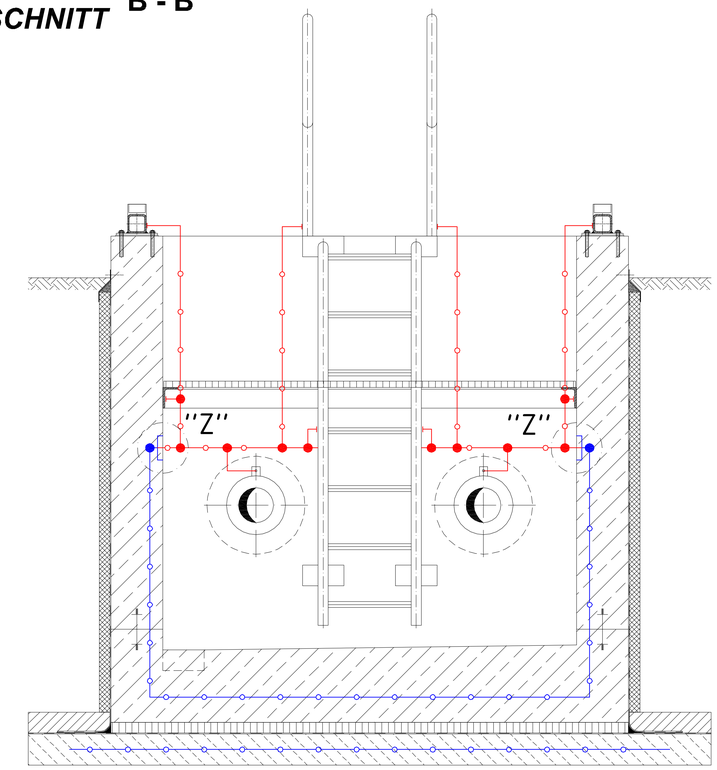

LEGEND
LEGENDE

STEEL STRIP 30 x 3,5mm IN CONCRETE / IN EARTH (STAINLESS STEEL, MATERIAL NO. 1.457)
BANDSTAHL 30 x 3,5mm IM BETON / IM ERDREICH (EDELSTAHL, WERKSTOFF NR. 1.457)

GALV. STEEL STRIP 30 x 3,5mm SURFACE - MOUNTED
VERZ. BANDSTAHL 30 x 3,5mm AUF PUTZ

GROUNDING CABLE
ERDUNGSKABEL

IF — ISULLATING FLANGE
ISOLIERFLANSCH

TOP VIEW
DRAUFSICHT

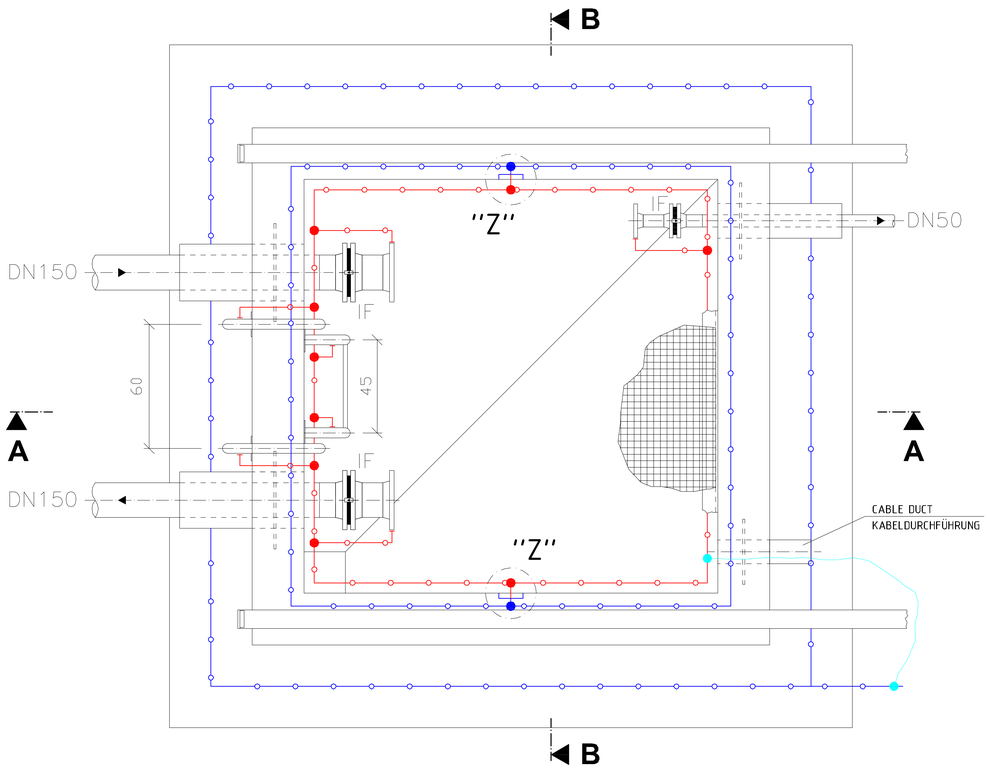

DETAIL "Z"
GROUNDING CONNECTION
ERDUNGSANSCHLUSS

(INSIDE)
(INNEN)
NOT TO SCALE
OHNE MASSSTAB

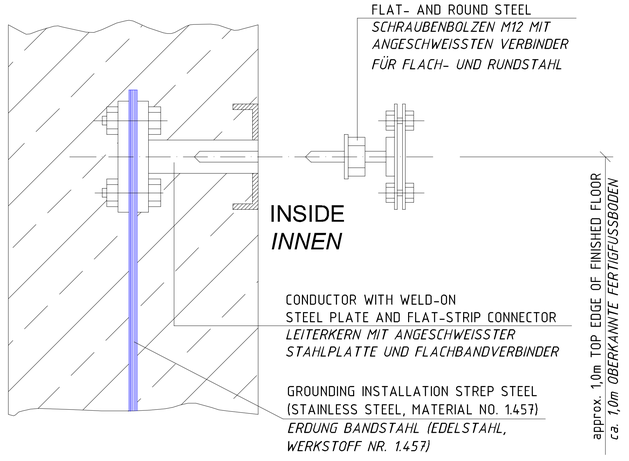

PERTINENT DRAWINGS
ZUGEHÖRIGE ZEICHNUNGEN

E-16.2 GROUNDING AND LIGHTNING PLAN DETAILS
ERDUNGS- UND BLITZSCHUTZPLAN DETAILS

REVISION ÄNDERUNG	DATE DATUM	DESCRIPTION BESCHREIBUNG	BY VON	COUNTRY LAND

HEADQUARTERS
UNITED STATES AIR FORCES EUROPE
ENGINEERING & OPERATIONS

AIRFIELD STANDARD DESIGN US
JET FUEL STORAGE AND DISPENSING SYSTEMS

FLUGPLATZ STANDARDPLANUNG US
FLUGKRAFTSTOFF - VERSORGUNGSANLAGEN

BUILDING / BAUWERK: FLUSHING PIT / SPÜLSCHACHT

DESIGNATION / BEZEICHNUNG: GROUNDING AND LIGHTNING PROTECTION PLAN WITH ISULATING FLANGE / ERDUNG- UND BLITZSCHUTZPLAN MIT ISOLIERFLANSCH

WORKED/BEARBEITET:

PREPARED/AUFGESTELLT:
LANDESBETRIEB LIEGENSCHAFTS- UND BAUBETREUUNG
LBB-NIEDERLASSUNG LANDAU
L · B · B
ANSCHRIFT: UNTERTORPLATZ 1 | 76829 LANDAU
TELEFON: (06341) 412-274 TELEFAX: (06341) 412-201
LANDAU,
BY PARTY / IN VERTRETUNG
ORIGINAL SIGNED BY
IN ORIGINAL GEZ.
STEFAN KOTSCHENREUTHER

APPROVED/GENEHMIGT:
AMT FÜR BUNDESBAU
WALLSTR.1
55122 MAINZ
ORIGINAL SIGNED BY
IN ORIGINAL GEZ.
HENNING GOTZ

INTRODUCED FOR CONSTRUCTION PROJECTS IN EUROPE (EXCEPT GERMANY)
EINGEFÜHRT FÜR BAUMASSNAHMEN IN EUROPA (AUSSER DEUTSCHLAND)

APPROVED / GENEHMIGT: DATE / DATUM 6. MAI 2015
ORIGINAL SIGNED BY / IN ORIGINAL GEZ.
GERALD SANKO
COMMAND FUEL FACILITIES ENGINEER
HQ USAFE - AFAFRICA / USFK

SCALE / MASSSTAB 1:10
STANDARD SHEET / STANDARD PLAN
E - 16.1
CAD-project path: 1001240\6\Dokumente\Zeichnungen\Dokumente\2015\...
CAD-Project/Ref: 6

CONSTRUCTION PROJECT
BAUMASSNAHME

SHEET-NO. / PLAN-NR. OF / VON

DETAIL PIPE PENETRATION, CASING
DETAIL ROHRDURCHFÜHRUNG, MANTELROHR

DETAIL CABLE DUCT
DETAIL KABELDURCHFÜHRUNG

NOT TO SCALE
OHNE MASSTAB

		A mm	L mm
PIPE PENETRATION ROHRDURCHFÜHRUNG	DN 250	ø273,0	600
	DN 150	ø168,3	600
CABLE DUCT KABELDURCHFÜHRUNG	DN 100	ø114,3	450

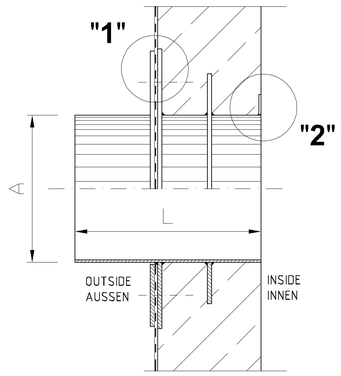

DETAIL "X"

NOT TO SCALE
OHNE MASSSTAB

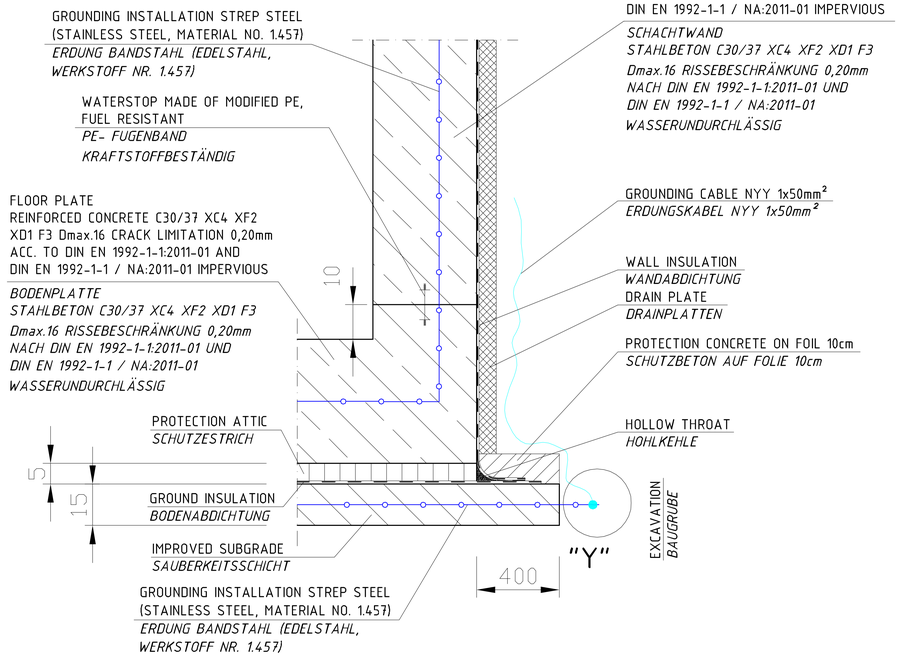

DETAIL "Y"
CONNECTION TO GROUNDING
ANSCHLUSS ERDUNG

NO SCALE / *OHNE MASSSTAB*

GROUNDING CABLE NYY 1x50mm² WITH CABLE LUG AND SCREW CONNECTION M10 WITH GUARD RING

ERDUNGSKABEL NYY 1x50mm² MIT KABELSCHUH UND SCHRAUBVERBINDUNG M10 MIT SICHERUNGSRING

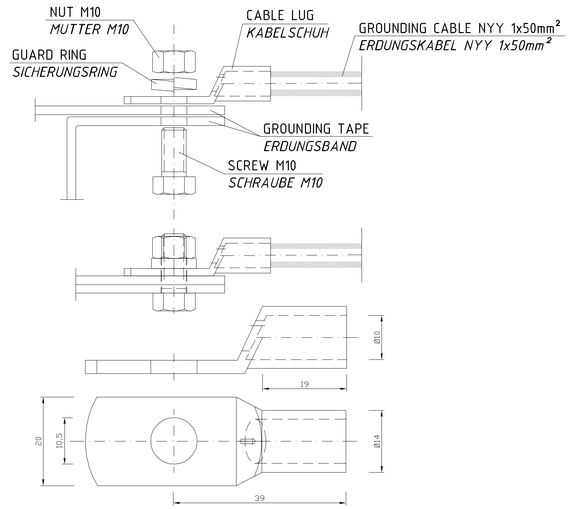

DETAIL "1"

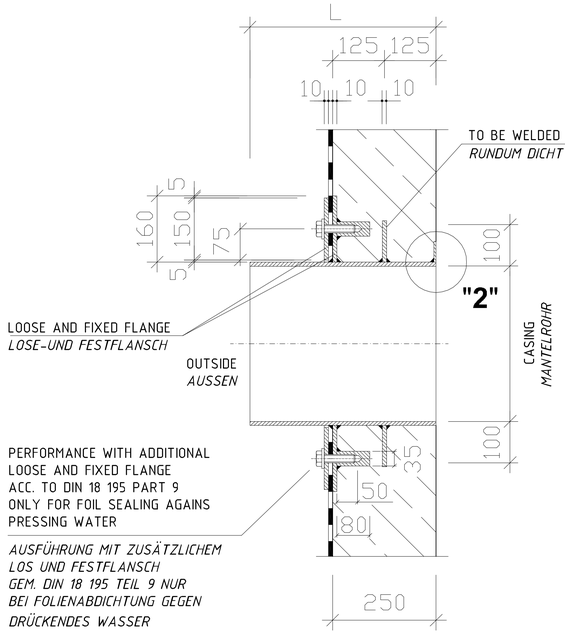

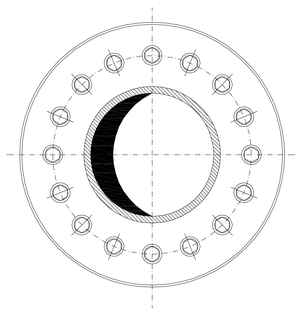

DETAIL "2"

GROUNDING CONNECTION CASING ON INTERNAL RING GROUNDING INSTALLATION
ERDUNGSANSCHLUSS MANTELROHR AN INNENRINGERDER

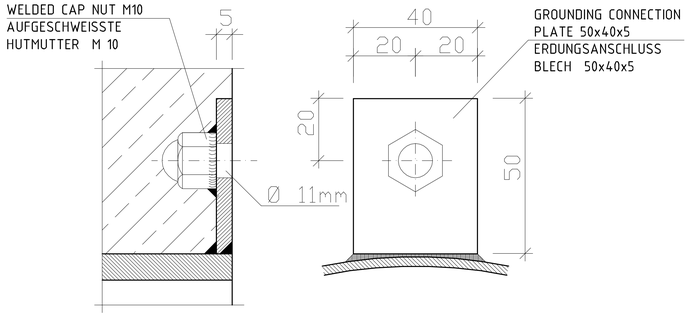

PERTINENT DRAWINGS
ZUGEHÖRIGE ZEICHNUNGEN

E-16.1 GROUNDING AND LIGHTNING PLAN
ERDUNGS- UND BLITZSCHUTZPLAN

REVISION ÄNDERUNG	DATE DATUM	DESCRIPTION BESCHREIBUNG	BY VON	COUNTRY LAND

HEADQUARTERS
UNITED STATES AIR FORCES EUROPE
ENGINEERING & OPERATIONS

AIRFIELD STANDARD DESIGN US
JET FUEL STORAGE AND DISPENSING SYSTEMS

FLUGPLATZ STANDARDPLANUNG US
FLUGKRAFTSTOFF - VERSORGUNGSANLAGEN

BUILDING BAUWERK: FLUSHING PIT SPÜLSCHACHT

DESIGNATION BEZEICHNUNG: GROUNDING AND LIGHTNING PROTECTION PLAN DETAILS
ERDUNG- UND BLITZSCHUTZPLAN DETAILS

WORKED/BEARBEITET:

PREPARED/AUFGESTELLT:
LANDESBETRIEB LIEGENSCHAFTS- UND BAUSTREUERUNG
LBB-NIEDERLASSUNG LANDAU
L - B - B
ANSCHRIFT: UNTERTORPLATZ 1 | 76829 LANDAU
TELEFON: (06341) 913-374 TELEFAX: (06341) 913-391
LANDAU,
BY PROXY / IN VERTRETUNG
ORIGINAL SIGNED BY
IN ORIGINAL GEZ.
STEFAN VOTSCHEINSTEINER

APPROVED/GENEHMIGT:
AMT FÜR BUNDESBAU
WALLSTR.1
55122 MAINZ
ORIGINAL SIGNED BY
IN ORIGINAL GEZ.
HENNING GÖTZ

INTRODUCED FOR CONSTRUCTION PROJECTS IN EUROPE (EXCEPT GERMANY)
EINGEFÜHRT FÜR BAUMASSNAHMEN IN EUROPA (AUSSER DEUTSCHLAND)

APPROVED: GENEHMIGT — DATE DATUM: 6. MAI 2015
ORIGINAL SIGNED BY
IN ORIGINAL GEZ.
GERALD SANKO
COMMAND FUEL FACILITIES ENGINEER
HQ USAFE - AFAFRICA / LPRC

SCALE MASSSTAB: 1:10
STANDARD SHEET STANDARD PLAN
E - 16.2
CAD-project path: C:\2012\HOSF\DOKUMENTE\DVLDT\Bauprojekte\2013\...
CAD-Project name: ...

CONSTRUCTION PROJECT
BAUMASSNAHME

SHEET-NO. PLAN-NR. OF VON